NORLYS VENEDIG 261

AC 220-240V 50-60Hz | IP 54 | E27

Venedig 261XX0009
16.09.2026 v.09.3
www.norlys.no



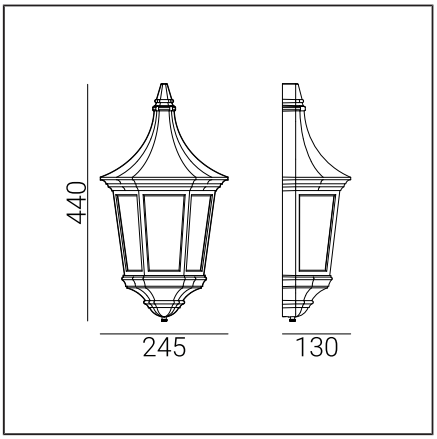

Τύπος φωτιστικού

Φωτομετρικό σώμα	Ανακαλύφθηκε το φως
Χαρακτηριστικά του φωτιστικού	Κλασικός σχεδιασμός τοίχου φωτιστικού. Για φωτισμό κήπων, βεραντών και άλλων αρχιτεκτονικών αντιλήψεων.

Γενικές πληροφορίες

Υλικά	Βαμμένο με σκόνη χυτό αλουμίνιο. Φακός - διαφανές πολυανθρακικό, σταθεροποιημένο κατά της υπεριώδους ακτινοβολίας. Καλωδιοθήκη EPDM.
Μέθοδος τοποθέτησης	Στερέωση του φωτιστικού: 2 οπές ø4,5mm σε απόσταση 90mm.
Τερματικό	Τερματικά σύνδεσης: μέγ. 2x2,5mm². Ένα στρογγυλό σύρμα στην μόνωση με διάμετρο μέγ. ø7...10,5mm.
Τύπος πηγής φωτός	Λάμπα E27 A55...A60
Καθαρό / μικτό βάρος φωτιστικού	2,1kg / 2,6kg
Διαστάσεις κουτιού [cm]	25,5cm x 16cm x 45,5cm
Διαστάσεις φωτιστικού [cm]	24,5cm x 13cm x 44cm

Τεχνικά δεδομένα

Λάμπα E27	LED A55..60
Ισχύς πηγής φωτός	LED max 9W
Ισχύς φωτιστικού	LED max 9W
Ta Rated θερμοκρασία	+25°C
Εύρος θερμ. λειτουργίας περιβάλλοντος	-20...+45°C

Ανταλλακτικά

06261002	Καπέλο φωτιστικού - σετ σέρβις

Αρχεία για λήψη

Εγχειρίδιο

Δείκτες

Δείκτης	Χρώμα	RAL
261WH	ΛΕΥΚΌ	9003
261BL	ΜΑΎΡΟ	9005

Άλλα χρώματα σύμφωνα με το δείγμα "Colors Template" - κατόπιν παραγγελίας, μετά από συνεννόηση με το Τμήμα Πωλήσεων της Norlys.

Norlys AS
P.B 1014 Hoff, 0218
Oslo
Hovfaret 4B, 0275 Oslo
Norway
+47 24 12 40 11
firmapost@norlys.no

TÜVRheinland CERTIFIED
Management System ISO 9001:2015 IATF 16949:2016
www.tuv.com ID 9108651873

PCC cert CERTIFICATE ISO 14001

RoHS 2011/65/UE

Παρακαλούμε διαβάστε το εγχειρίδιο πριν από την εγκατάσταση. Λόγω της δυναμικής ανάπτυξης της τεχνολογίας φωτισμού, επιπλέον πληροφορίες είναι διαθέσιμες κατόπιν αιτήματος. Ο LED δίαυλος πρέπει να αντικατασταθεί από εξειδικευμένο άτομο σύμφωνα με τις ισχύουσες κανονιστικές ρυθμίσεις. Η συμπύκνωση, η οποία μπορεί να εμφανιστεί στα φωτιστικά, είναι ένα φυσικό φαινόμενο και δεν επηρεάζει την ποιότητα του φωτιστικού.