NORLYS VENEDIG 261

AC 220-240V 50-60Hz | IP 54 | E27

Venedig 261XX0009
16.09.2026 v.09.3
www.norlys.no



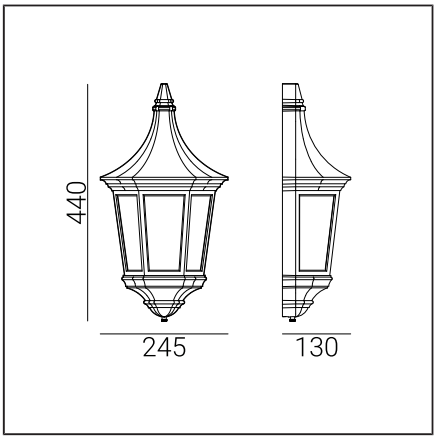

Valaisintyyppi

Valaisintyyppi	Seinakapp,
Fotometrinen runko	Valo löydetty
Valaisimen ominaisuudet	Klassisesti muotoiltu seinään kiinnitettävä valaisin. Puutarhojen, terassien ja muiden arkkitehtonisten kohteiden valaisuun.

Yleistä tietoa

Materiaalit	Jauhemaalattu alumiinivalu. Linssi - kirkas polykarbonaatti, UV-stabiloitu. EPDM-kaapelilaippa.
Asennustapa	Valaisimen kiinnitys: 2 reikää ø4,5mm, väli 90mm.
Pääte	Yhdysterminaalit: max 2x2,5mm². Eristyksessä pyöreä lanka, jonka halkaisija on max ø7...10,5mm.
Valonlähteen tyyppi	Lamppu E27 A55...A60
Valaisimen paino nettopaino / bruttopaino	2,1kg / 2,6kg
Laatikon mitat [cm]	25,5cm x 16cm x 45,5cm
Valaisimen mitat [cm]	24,5cm x 13cm x 44cm

Tekniset tiedot

Lamppu E27	LED A55..60
Valonlähteen wattimäärä	LED max 9W
Valaisimen wattimäärä	LED max 9W
Ta Nimellislämpötila	+25°C
Ympäristön käyttölämpötila-alue (temp.)	-20...+45°C

Varaosat

06261002	Lampshade - huoltosarja

Tiedostot ladattavaksi

Manuaali

Indeksit

Indeksi	Väri	RAL
261BL	MUSTA	9005
261WH	VALKOINEN	9003

Muut värit "Colors Template" -värimalliston mukaisesti - saatavilla tilauksesta, Norlysin myyntiosaston kanssa sovittuna.

Norlys AS
P.B 1014 Hoff, 0218
Oslo
Hovfaret 4B, 0275
Oslo
Norway
+47 24 12 40 11
firmapost@norlys.no

TÜVRheinland CERTIFIED — Management System ISO 9001:2015 IATF 16949:2016 — www.tuv.com ID 9108651873

PCC Cert CERTIFICATE ISO 14001

RoHS 2011/65/UE

Lue käyttöopas ennen asennusta. Valaistusteknologian dynaamisen kehityksen vuoksi lisätietoja on saatavilla pyynnöstä. LED-moduuli on vaihdettava pätevän henkilön toimesta sovellettavien säännösten mukaisesti. Kondensoituminen, jota voi esiintyä valaisimissa, on luonnollinen ilmiö eikä se heikennä valaisimen laatua.