NORLYS VENEDIG 261

AC 220-240V 50-60Hz | IP 54 | E27

Venedig 261XX0009
16.09.2026 v.09.3
www.norlys.no



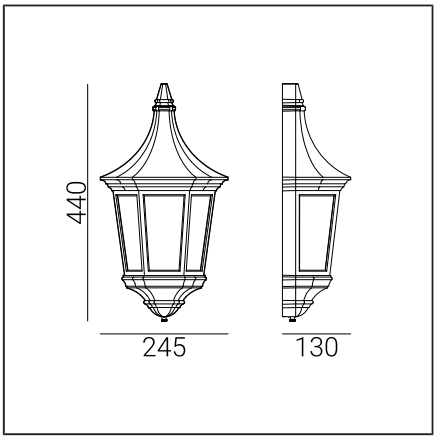

Valgusti tüüp

Fotomeetriline keha	Valgus avastatud
Valgusti omadused	Klassikalise disainiga seinapealne valgusti. Aedade, terrasside ja muude arhitektuuriliste lahenduste valgustamiseks.

Üldine teave

Materjalid	Pulbervärvitud alumiiniumvaland. Objektiiv - selge polükarbonaat, UV-stabiliseeritud. EPDM kaabliglanss.
Paigaldusmeetod	Valgusti kinnitamine: 2 auku ø4,5mm, vahe 90mm.
Terminal	Ühendusterminalid: max 2x2,5mm². Ümmargune juht isoleeritud läbimööduga max ø7...10,5mm.
Valgusallika tüüp	Lambipirn E27 A55...A60
Valgusti kaal neto / bruto	2,1kg / 2,6kg
Kasti mõõtmed [cm]	25,5cm x 16cm x 45,5cm
Valgusti mõõtmed [cm]	24,5cm x 13cm x 44cm

Tehnilised andmed

Lamp E27	LED A55..60
Valgusallika võimsus	LED max 9W
Valgusti võimsus	LED max 9W
Ta hinnatud temperatuur	+25°C
Ümbritseva töötemp. vahemik	-20...+45°C

Varuosad

06261002	Lambivari - hoolduskomplekt

Failid allalaadimiseks

Käsiraamat

Indeksid

Indeks	Värv	RAL
261BL	MUST	9005
261WH	VALGE	9003

Muud värvid vastavalt värvikaardile "Colors Template" - tellimisel, kokkuleppel Norlysi müügiosakonnaga.

Norlys AS
P.B 1014 Hoff, 0218
Oslo
Hovfaret 4B, 0275
Oslo
Norway
+47 24 12 40 11
firmapost@norlys.no

TÜVRheinland CERTIFIED — Management System ISO 9001:2015 IATF 16949:2016 — www.tuv.com ID 9108651873

PCC Cert CERTIFICATE ISO 14001

RoHS 2011/65/UE

Lugege enne paigaldamist kasutusjuhendit. Valgustehnoloogia dünaamilise arengu tõttu on lisainformatsioon saadaval soovi korral. LED-moduuli peab vahetama kvalifitseeritud isik vastavalt kehtivatele eeskirjadele. Kondensatsioon, mis võib valgustites esineda, on loomulik nähtus ega halvenda valgusti kvaliteeti.