NORLYS VENEDIG 261

AC 220-240V 50-60Hz | IP 54 | E27



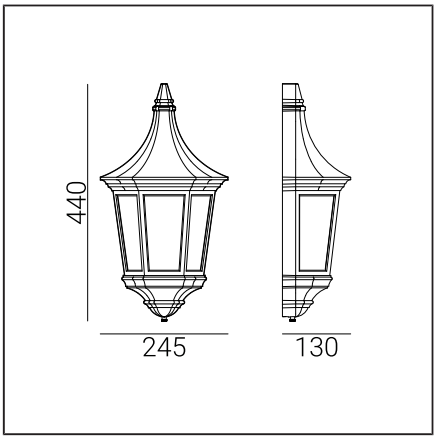

Art der Leuchte

Art der Leuchte	Wandlampe,
Lichttechnischer Körper	Licht entdeckt
Merkmale der Leuchte	Klassisch gestaltete Wandleuchte. Zur Beleuchtung von Gärten, Terrassen und anderen architektonischen Konzepten.

Allgemeine Informationen

Materialien	Pulverbeschichtetes Aluminiumguss. Linse - klares Polycarbonat, UV-stabilisiert. EPDM-Kabelverschraubung.
Montagemethode	Befestigung der Leuchte: 2 Löcher ø4,5mm, Abstand 90mm.
Terminal	Anschlussterminals: max 2x2,5mm². Ein Runddraht in der Isolation mit einem Durchmesser von max ø7...10,5mm.
Art der Lichtquelle	Lampe E27 A55...A60
Leuchtengewicht netto / brutto	2,1kg / 2,6kg
Boxabmessungen [cm]	25,5cm x 16cm x 45,5cm
Leuchtenabmessungen [cm]	24,5cm x 13cm x 44cm

Technische Daten

Lampe E27	LED A55..60
Leistungsaufnahme der Lichtquelle	LED max 9W
Leuchtenleistung	LED max 9W
Ta Nennbetriebstemperatur	+25°C
Bereich der Umgebungs-Betriebstemp.	-20...+45°C

Ersatzteile

06261002	Lampschirm - Servicekit

Dateien zum Herunterladen

Handbuch

Indizes

Inhaltsverzeichnis	Farbe	RAL
261SV	SCHWARZ	9005
261VI	WEIß	9003

Weitere Farben gemäß dem Farbmuster "Colors Template" - auf Anfrage, nach Absprache mit der Vertriebsabteilung von Norlys.

NORLYS S.A.R.L
Centre Hermès - Bt 6
Parc Tertiaire de Valg ora
+49 0407922805
info@norlys.de

TÜVRheinland CERTIFIED
Management System ISO 9001:2015 IATF 16949:2016
www.tuv.com ID 9108651873
PCC cert CERTIFICATE ISO 14001
RoHS 2011/65/UE

Bitte lesen Sie das Handbuch vor der Installation. Aufgrund der dynamischen Entwicklung der Lichttechnologie sind zusätzliche Informationen auf Anfrage erhältlich. Das LED-Modul muss von einer qualifizierten Person in Übereinstimmung mit den geltenden Vorschriften ersetzt werden. Kondensation, die in Leuchten auftreten kann, ist ein Naturphänomen und beeinträchtigt nicht die Qualität der Leuchte.