NORLYS VENEDIG 261

AC 220-240V 50-60Hz | IP 54 | E27

Venedig 261XX0009
16.09.2026 v.09.3
www.norlys.no



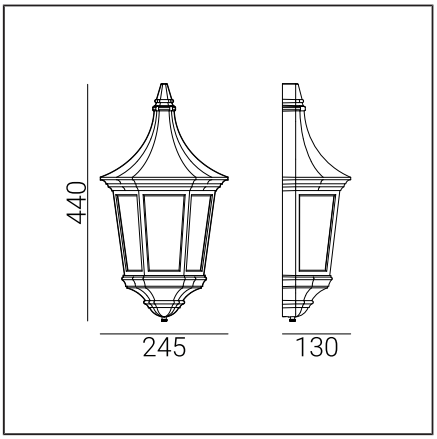

Type af armatur

Type af armatur	Væglampe,
Fotometrisk krop	Lys opdaget
Egenskaber ved armaturet	Klassisk design vægmonteret armatur. Til belysning af haver, terrasser og andre arkitektoniske konceptidéer.

Generel information

Materialer	Pulverlakeret aluminiumsstøbning. Linse - klar polycarbonat, UV-stabiliseret. EPDM kabelgennemføring.
Monteringsmetode	Fastgørelse af armaturet: 2 huller ø4,5mm, afstand 90mm.
Terminal	Tilslutningsterminaler: maks 2x2,5mm². En rund ledning i isolationen med en diameter på maks ø7...10,5mm.
Type af lyskilde	Lampe E27 A55...A60
Armaturens vægt netto / brutto	2,1kg / 2,6kg
Boksdimensioner [cm]	25,5cm x 16cm x 45,5cm
Luminaiemål [cm]	24,5cm x 13cm x 44cm

Tekniske data

Lampe E27	LED A55..60
Lyskilde wattstyrke	LED max 9W
Armatur wattforbrug	LED max 9W
Ta Nominel temperatur	+25°C
Områdets driftstemp. for omgivelser	-20...+45°C

Reservedele

06261002	Lampeskærm - servicekit

Filer til download

Manuale

Indekser

Indeks	Farve	RAL
261WH	HVID	9003
261BL	SORT	9005

Øvrige farver i henhold til farvekortet "Colors Template" - på bestilling, efter aftale med Norlys' salgsafdeling.

Norlys AS
P.B 1014 Hoff, 0218
Oslo
Hovfaret 4B, 0275
Oslo
Norway
+47 24 12 40 11
firmapost@norlys.no

TÜVRheinland CERTIFIED
Management System ISO 9001:2015 IATF 16949:2016
www.tuv.com ID 9108651873
PCC Cert CERTIFICATE ISO 14001
RoHS 2011/65/UE

Læs venligst manualen før installering. På grund af den dynamiske udvikling inden for belysningsteknologi er yderligere information tilgængelig efter anmodning. LED-modul skal udskiftes af en kvalificeret person i overensstemmelse med gældende regler. Kondens, som kan opstå i armaturer, er et naturligt fænomen og forringer ikke kvaliteten af armaturet.