NORLYS NORA 8W SATIN 2499

AC 220-240V 50-60Hz | IP 65 | IK 09 | LED | DALI2

Nora 8W Satin
2499XX0009
28.09.2026 v.09.5
www.norlys.pl

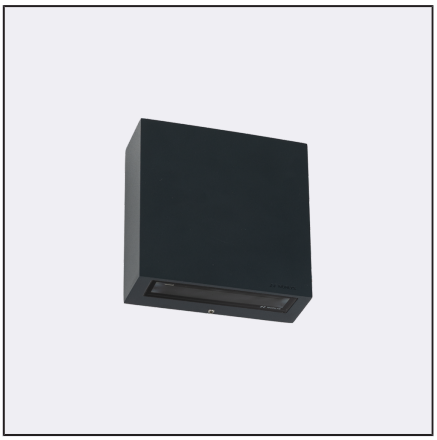

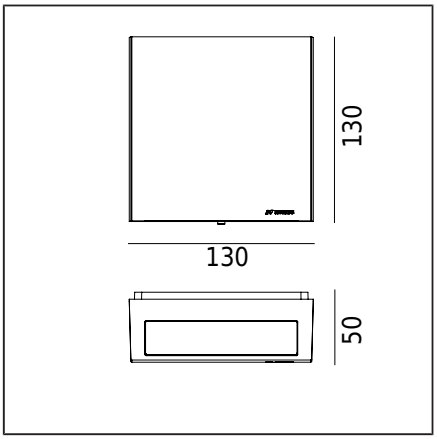

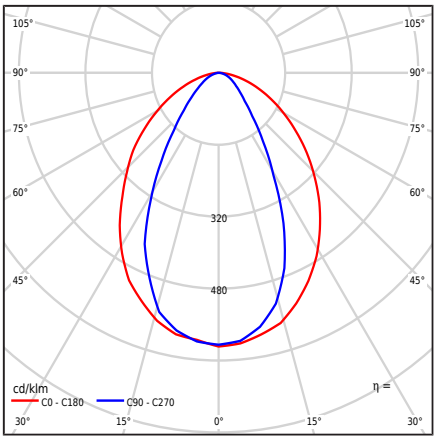

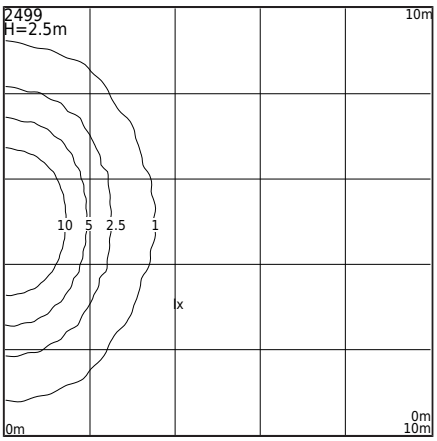

Typ Oprawy

Bryła fotometryczna	Światło jednostronne: ukierunkowane w dół.
Charakterystyka oprawy	Oprawa o szerokim zakresie zastosowania między innymi do oświetlenia: powierzchni ścian, elewacji oraz innych koncepcji architektonicznych.

Informacje o oprawie

Materiały	Odlew aluminiowy malowany proszkowo. Klosz- szkło bezpieczne, przeźroczyste. Uszczelka silikonowa.
Sposób montażu	Mocowanie oprawy: 2 otwory ø5mm rozstaw 63x112mm. Zgodnie z dołączoną instrukcją montażu.
Przyłącze	Zaciski podłączeniowe: max 5x2,5mm², możliwość podłączenia oprawy w pętle max 5x1,5mm². Przewód w oponie okrągłej o średnicy w zakresie ø7...10,5 mm.
Typ źródła światła	Moduł LED, zasilacz elektroniczny DALI/TD Wymienne źródło światła przez profesjonalny serwis. Wymienny osprzęt sterujący za pomocą profesjonalnego serwisu.
Sterowanie światłem	Sterowanie światłem w systemie: DALI2/TD.
Waga oprawy netto / brutto	0,85kg / 0,91kg
Wymiary pudełka [cm]	16cm x 14cm x 5,5cm
Wymiary oprawy [cm]	13cm x 13cm x 5cm

Dane techniczne

Moduł LED	Cree DK180501 V8 JB2835 3V 4K (Karta Produktu)
Zasilacz	Tak
Trwałość zasilacza	100000h
Moc oprawy	8W
Strumień świetlny oprawy	322lm
Efektywność oprawy	40,3lm/W
ULOR	0%
Barwa LED	4000K
Chromatyczność LED	SDCM3
Migotanie światła (Pst LM)	≤1
Efekt stroboskopowy (SVM)	≤0.4
CRI	80
L80TM-21 [wg LM-80]	>102 000h
L90 TM-21 [wg LM-80]	>52 600h
Współczynnik mocy oprawy	PF>0.9
Współczynnik THD	13%
Ta znamionowa otoczenia	+25°C
Ta zakresu pracy otoczenia	-20...+45°C
Ten produkt zawiera źródło światła o klasie efektywności energetycznej C / EPREL	
Prąd rozruchowy	6,7A / 2,4µs

Maksymalna ilość opraw tego typu, zależnie od typu wyłącznika nadprądowego:

B 10A: 46, B 16A: 74, C 10A: 74, C 16A: 119

Części zamienne

ZN2499XX0009	Zestaw serwisowy.

Pliki do pobrania

Pliki fotometryczne LDT	Pliki fotometryczne IES
Instrukcja montażu	

Norlys S.A..
Zawiszy Czarnego 7
33-300 Nowy Sącz
Poland
+48 18 444 2 111
norlys@norlys.pl

TÜVRheinland CERTIFIED
Management System ISO 9001:2015 IATF 16949:2016
www.tuv.com ID 9108651873
PCC cert CERTYFIKAT ISO 14001
RoHS 2011/65/UE

Przed rozpoczęciem montażu, należy zapoznać się z instrukcją dołączoną do oprawy.
Montaż oraz prace serwisowe, przeprowadza osoba z odpowiednimi upoważnieniami i kwalifikacjami, zgodnie z obowiązującymi przepisami. Kondensacja, która może występować w oprawach, jest zjawiskiem naturalnym i nie wpływa na pogorszenie jakości oprawy.

NORA 8W SATIN 2499

AC 220-240V 50-60Hz | IP 65 | IK 09 | LED | DALI2

Tabela indeksów

Indeks	Kolor	RAL
2499AL0009	ALUMINIUM	9006
2499WH0009	BIAŁY	9003
2499CB0009	BRĄZ MIEDZIANY	8004
2499BL0009	CZARNY	9005
2499GR0009	GRAFITOWY	7016
2499CS0009	STAL KORTENOWA	zbliż. do 8011
2499GB0009	SZARY BEŻOWY	7006
2499CG0009	SZARY CEMENT	7033

Pozostałe kolory wg wzornika "Colors Template" / RAL - na zamówienie, po uzgodnieniu z Działem Handlowym firmy Norlys.

Norlys S.A..
Zawiszy Czarnego 7
33-300 Nowy Sącz
Poland
+48 18 444 2 111
norlys@norlys.pl

TÜVRheinland CERTIFIED
Management System
ISO 9001:2015
IATF 16949:2016
www.tuv.com
ID 9108651873

PCC cert
CERTYFIKAT
ISO 14001

RoHS 2011/65/UE

Przed rozpoczęciem montażu, należy zapoznać się z instrukcją dołączoną do oprawy.
Montaż oraz prace serwisowe, przeprowadza osoba z odpowiednimi upoważnieniami i kwalifikacjami, zgodnie z obowiązującymi przepisami. Kondensacja, która może występować w oprawach, jest zjawiskiem naturalnym i nie wpływa na pogorszenie jakości oprawy.