NORLYS VOSS 1950

AC 220-240V 50-60Hz | IP 54 | IK 06 | LED | DIM

Voss 1950XX0B12
16.09.2026 v.12.9
www.norlys.it



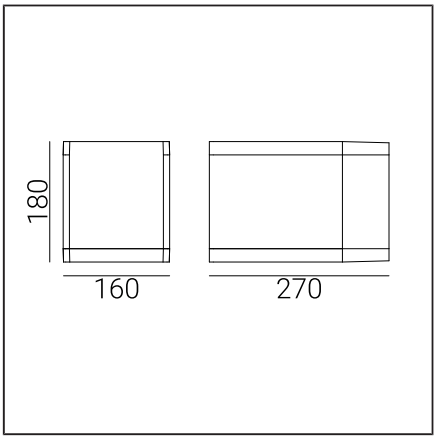

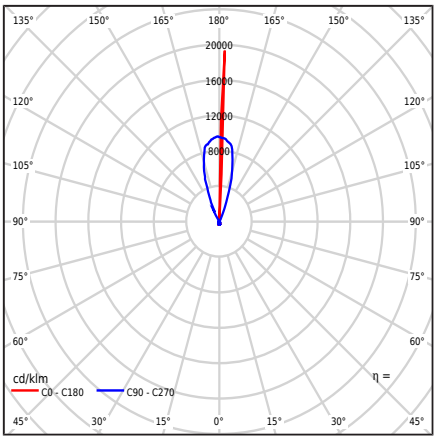

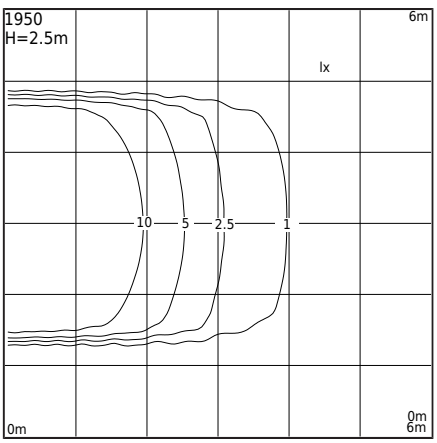

Tipo di apparecchio di illuminazione

Corpo fotometrico	Luce bifacciale con un angolo di fascio di 4° verso l'alto e un angolo di fascio di 62° verso il basso.
Caratteristiche dell'apparecchio di illuminazione	Un apparecchio di illuminazione con una vasta gamma di applicazioni, inclusa l'illuminazione di superfici murali e facciate, oltre ad altri concetti architettonici

Informazioni generali

Materiali	Fusione in alluminio verniciato a polvere. Paralume - vetro di sicurezza, trasparente. Guarnizione in silicone. Passacavo EPDM.
Metodo di montaggio	Montaggio dell'apparecchio di illuminazione: 2 fori ø7mm, interasse 100x80mm Secondo le istruzioni di montaggio allegate
Terminale	Terminali di connessione: max 3x2,5mm² Possibilità di collegamento dell'apparecchio con anelli di max. 3x1,5mm² Cavo rotondo isolato con un diametro di ø7...10,5 mm
Tipo di sorgente luminosa	Modulo LED, alimentatore elettronico Sorgente luminosa sostituibile (solo LED) da un professionista. Apparecchiatura di controllo sostituibile da un professionista.
Peso apparecchio netto / lordo	4,57kg / 5,03kg
Dimensioni della scatola [cm]	22,5cm x 19,5cm x 32cm
Dimensioni del luminaire [cm]	18cm x 16cm x 27cm

Dati tecnici

3 Moduli LED	Cree DK180501 V8 JB2835 3V 3K (Scheda tecnica)
Driver	Sì
Potenza della sorgente luminosa	12,5W
Potenza del lume.	15,1W
Flusso luminoso della lampada	2166lm
Flusso luminoso del luminare	665lm
Efficienza dell'apparecchio di illuminazione	44lm/W
ULOR	20/80%
Temperatura di colore	3000K
Consistenza del colore (ellisse di McAdam)	SDCM3
Lampeggiare di luce (Pst LM)	≤1
Effetto stroboscopico (SVM)	≤0.4
Indice di resa cromatica CRI	80
L80TM-21 [wg LM-80]	>102 000h
L90 TM-21 [wg LM-80]	>52 600h
Fattore THD	10%
Temperatura Ta nominale	+25°C
Intervallo di temp. di esercizio ambiente	-20...+45°C

Questo prodotto contiene sorgenti luminose di classe di efficienza energetica C / EPREL

Corrente di spunto	2A / 50Ξs
Valutazione BUG	B1-U1-G0

Parti di ricambio

4699101111	Modulo LED.
4699906520	Alimentazione.
ZS1950zx0B12	Servizio impostato.

File da scaricare

File fotometrici LDT	File IES fotometrici
Manuale	BIM Revit
BIM ArchiCAD	

Norlys S.r.l.
Via San Pellegrino 2
25065 - Lumezzane
Brescia Italy
+39 030 890 1492
info@norlys.it

TÜVRheinland CERTIFIED — Management System ISO 9001:2015 IATF 16949:2016 — www.tuv.com ID 9108651873

PCC cert CERTIFICATE ISO 14001

RoHS 2011/65/UE

Prima dell'installazione, leggere le istruzioni incluse con l'apparecchio di illuminazione. L'installazione e i lavori di servizio sono svolti da una persona con le autorizzazioni e qualifiche appropriate, in conformità con le normative applicabili. A causa dello sviluppo dinamico della tecnologia dell'illuminazione, forniamo informazioni aggiuntive su richiesta del cliente. La condensa che può verificarsi negli apparecchi di illuminazione è un fenomeno naturale e non influisce sulla qualità dell'apparecchio di illuminazione

Indici

Indice	Colore	RAL
1950AL	ALLUMINIO	9006
1950GR	GRAFITE	7016

Altri colori secondo il campionario "Colors Template" - disponibili su richiesta, previo accordo con il reparto commerciale di Norlys.

Norlys S.r.l.
Via San Pellegrino 2
25065 - Lumezzane
Brescia Italy
+39 030 890 1492
info@norlys.it

Management System ISO 9001:2015 IATF 16949:2016
www.tuv.com ID 9108651873

CERTIFICATE ISO 14001

RoHS 2011/65/UE

Prima dell'installazione, leggere le istruzioni incluse con l'apparecchio di illuminazione. L'installazione e i lavori di servizio sono svolti da una persona con le autorizzazioni e qualifiche appropriate, in conformità con le normative applicabili. A causa dello sviluppo dinamico della tecnologia dell'illuminazione, forniamo informazioni aggiuntive su richiesta del cliente. La condensa che può verificarsi negli apparecchi di illuminazione è un fenomeno naturale e non influisce sulla qualità dell'apparecchio di illuminazione