NORLYS VOSS 1950

IP 54 | IK 06 | LED | DIM

Voss 1950XX0B12
16.09.2026 v.12.9
www.norlys.no



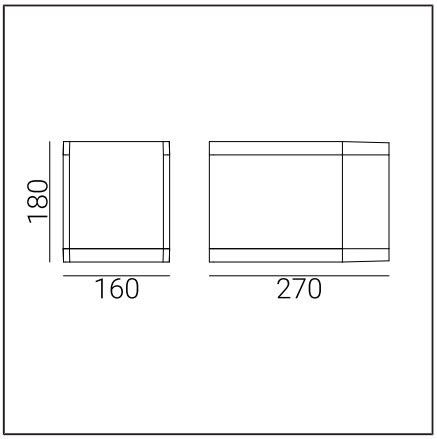

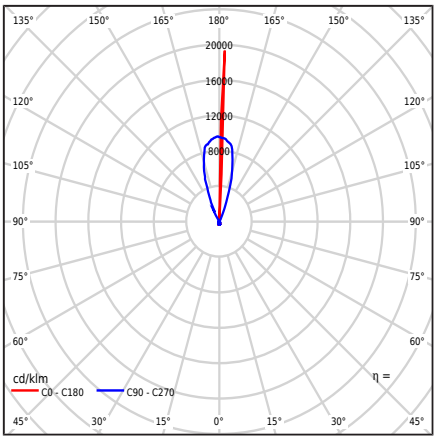

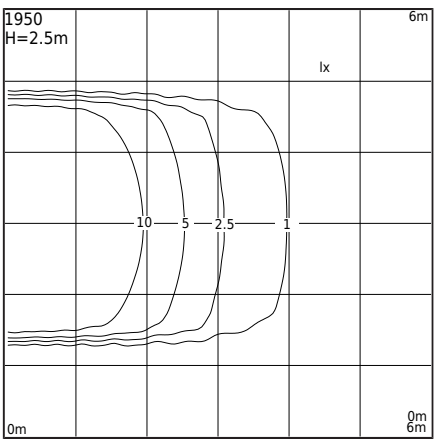

Valgusti tüüp

Fotomeetriline keha	Kahepoolne valgus allpool 4° ja allpool 62° valgusnurgaga.
Valgusti omadused	Valgusti, millel on lai valik rakendusi, sealhulgas seinapindade ja fassaadide valgustamine, samuti muud arhitektuurilised kontseptsioonid

Üldine teave

Materjalid	Pulbervärvitud alumiiniumvaland. Lambivari - turvaklaas, läbipaistev. Silikoonist tihend. EPDM kaabliglanss.
Paigaldusmeetod	Valgusti paigaldamine: 2 auku ø7mm, vahe 100x80mm Vastavalt lisatud paigaldusjuhistele
Terminal	Ühendusterminalid: max 3x2.5mm² Võimalus ühendada valgusti silmustega max. 3x1.5mm² Ümmargune isoleeritud kaabel läbimõõduga ø7...10.5 mm
Valgusallika tüüp	LED-moodul, elektrooniline toiteallikas Vahetatav (ainult LED) valgusallikas professionaal poolt. Professionaali poolt vahetatav juhtimisvarustus.
Valgusti kaal neto / bruto	4,57kg / 5,03kg
Kasti mõõtmed [cm]	22,5cm x 19,5cm x 32cm
Valgusti mõõtmed [cm]	18cm x 16cm x 27cm

Tehnilised andmed

3 LED-moodulit	Cree DK180501 V8 JB2835 3V 3K (Andmeleht)
Juht	Jah
Valgusallika võimsus	12,5W
Valgusti võimsus	15,1W
Lambi valgusvoog	2166lm
Valgusti valgusvoog	665lm
Valgusti tõhusus	44lm/W
ULOR	20/80%
Värvitemperatuur	3000K
Värvikonstant (McAdami ellips)	SDCM3
Valguse virvendus (Pst LM)	≤1
Stroboskoopiefekt (SVM)	≤0.4
Värviedastusindeks CRI	80
L80TM-21 [wg LM-80]	>102 000h
L90 TM-21 [wg LM-80]	>52 600h
THD tegur	10%
Ta hinnatud temperatuur	+25°C
Ümbritseva töötemp. vahemik	-20...+45°C

See toode sisaldab energiatõhususe klassi valgusallikaid A C / EPREL

Valikuline valgusti on ka saadaval:
- Töötamisrežiim/hämardus: DALI2
- LED värvile 2700K [1/1]
- Erineva valgusvoo väärtuse jaoks
- Valgusti erineva värvi jaoks (vastavalt RAL värvipaletile)

Müügitingimused ja muu teave pärast Norlysi müügiosakonnaga ühenduse võtmist

Sissevoolu vool	2A / 50Ξs
BUG hindamine	B1-U1-G0

Varuosad

4699101111	LED-moodul.
4699906520	Toiteallikas.
ZS1950zx0B12	Teeninduse komplekt.

Failid allalaadimiseks

Fotomeetrilised LDT-failid	Fotomeetrilised IES failid
Käsiraamat	BIM Revit
BIM ArchiCAD	

Norlys AS
P.B 1014 Hoff, 0218
Oslo
Hovfaret 4B, 0275
Oslo
Norway
+47 24 12 40 11
firmapost@norlys.no

TÜVRheinland CERTIFIED
Management System ISO 9001:2015 IATF 16949:2016
www.tuv.com ID 9108651873

PCC cert CERTIFICATE ISO 14001

RoHS 2011/65/UE

Enne paigaldamist lugege palun läbi valgusti juurde kuuluvad juhised. Paigaldus- ja hooldustöid teostab isik, kellel on vastavad volitused ja kvalifikatsioon, vastavalt kehtivatele eeskirjadele.
Valgustustehnoloogia dünaamilise arengu tõttu esitame täiendavat teavet vastavalt kliendi soovile.
Kondensatsioon, mis võib tekkida valgustites, on loomulik nähtus ega mõjuta valgusti kvaliteeti.

NORLYS VOSS 1950



Indeksid

Indeks	Värv	RAL
1950AL	ALUMIINIUM	9006
1950GR	GRAFIIT	7016

Muud värvid vastavalt värvikaardile "Colors Template" - tellimisel, kokkuleppel Norlysi müügiosakonnaga.

Norlys AS
P.B 1014 Hoff, 0218
Oslo
Hovfaret 4B, 0275
Oslo
Norway
+47 24 12 40 11
firmapost@norlys.no

TÜVRheinland CERTIFIED
Management System ISO 9001:2015 IATF 16949:2016
www.tuv.com ID 9108651873
PCC Cert CERTIFICATE ISO 14001
RoHS 2011/65/UE

Enne paigaldamist lugege palun läbi valgusti juurde kuuluvad juhised. Paigaldus- ja hooldustöid teostab isik, kellel on vastavad volitused ja kvalifikatsioon, vastavalt kehtivatele eeskirjadele.
Valgustustehnoloogia dünaamilise arengu tõttu esitame täiendavat teavet vastavalt kliendi soovile.
Kondensatsioon, mis võib tekkida valgustites, on loomulik nähtus ega mõjuta valgusti kvaliteeti.