NORLYS VOSS 1950

IP 54 | IK 06 | AC 220-240V 50-60Hz | LED | DIM

Voss 1950XX0B12
16.09.2026 v.12.9
www.norlys.no



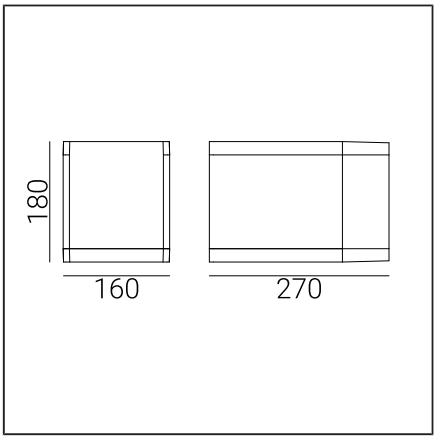

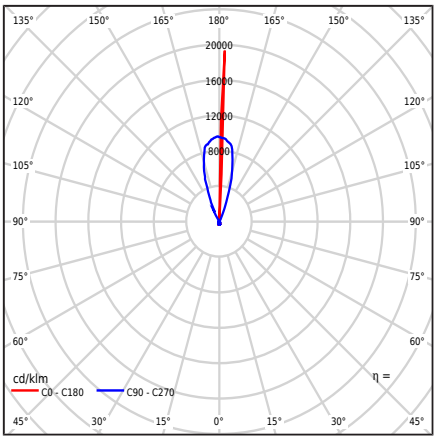

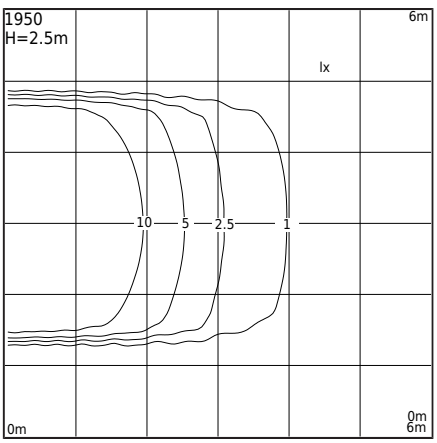

Type af armatur

Type af armatur	Væglampe,
Fotometrisk krop	Dobbelt-sidet lys med 4° strålevinkel op og 62° strålevinkel ned.
Egenskaber ved armaturet	En armatur med et bredt anvendelsesområde, herunder belysning af vægoverflader og facader samt andre arkitektoniske koncepter

Generel information

Materialer	Pulverlakeret aluminiumsstøbning. Lampskærm - sikkerhedsglas, gennemsigtig. Silikonepakning. EPDM kabelgennemføring.
Monteringsmetode	Montering af armaturet: 2 huller ø7mm, afstand 100x80mm I henhold til de vedlagte monteringsinstruktioner
Terminal	Tilslutningsterminaler: maks. 3x2,5mm² Mulighed for at tilslutte armaturet med sløjfer på maks. 3x1,5mm² Rundt isoleret kabel med en diameter på ø7...10,5 mm
Type af lyskilde	LED-modul, elektronisk strømforsyning Udskiftelig (kun LED) lyskilde af en fagmand. Udskifteligt kontroludstyr af en professionel.
Armaturens vægt netto / brutto	4,57kg / 5,03kg
Boksdimensioner [cm]	22,5cm x 19,5cm x 32cm
Luminaiemål [cm]	18cm x 16cm x 27cm

Tekniske data

3 LED-moduler	Cree DK180501 V8 JB2835 3V 3K (Datablad)
Driver	Ja
Lyskilde wattstyrke	12,5W
Armatur wattforbrug	15,1W
Lampe lysstrøm	2166lm
Luminaires lysstrøm	665lm
Effektivitet af armaturet	44lm/W
ULOR	20/80%
Farvetemperatur	3000K
Farvekonsistens (McAdam-ellipse)	SDCM3
Flimren af lys (Pst LM)	≤1
Strobeeffekt (SVM)	≤0.4
Farvegengivelsesindeks CRI	80
L80TM-21 [wg LM-80]	>102 000h
L90 TM-21 [wg LM-80]	>52 600h
THD-faktor	10%
Ta Nominel temperatur	+25°C
Områdets driftstemp. for omgivelser	-20...+45°C

Dette produkt indeholder lyskilder med energieffektivitetsklasse C / EPREL

Valgfri armatur også tilgængelig:
- Funktionsmåde/dæmpning: DALI2
- For LED-farve 2700K [1/1]
- For en anden lysstrømværdi
- For en anden farve på armaturet (ifølge RAL-farvepaletten)

Salgsbetingelser og anden information, efter kontakt med Norlys Salgsafdeling

Startstrøm	2A / 50≡s
BUG-vurdering	B1-U1-G0

Reservedele

4699101111	LED-modul
4699906520	Strømforsyning.
ZS1950zx0B12	Servicesæt.

Filer til download

Fotometriske LDT-filer	Fotometriske IES filer
Manuale	BIM Revit
BIM ArchiCAD	

Norlys AS
P.B 1014 Hoff, 0218
Oslo
Hovfaret 4B, 0275
Oslo
Norway
+47 24 12 40 11
firmapost@norlys.no

TÜVRheinland CERTIFIED — Management System ISO 9001:2015 IATF 16949:2016 — www.tuv.com ID 9108651873

PCC cert CERTIFICATE ISO 14001

RoHS 2011/65/UE

Før installationen bedes du læse vejledningen, der følger med armaturet. Installations- og servicearbejde udføres af en person med passende tilladelser og kvalifikationer, i overensstemmelse med gældende regler. På grund af den dynamiske udvikling inden for belysningsteknologi, giver vi yderligere information efter kundens anmodning. Kondens, der kan forekomme i armaturer, er et naturligt fænomen og påvirker ikke armaturets kvalitet

Indekser

Indeks	Farve	RAL
1950AL	ALUMINIUM	9006
1950GR	GRAFIT	7016

Øvrige farver i henhold til farvekortet "Colors Template" - på bestilling, efter aftale med Norlys' salgsafdeling.

Norlys AS
P.B 1014 Hoff, 0218
Oslo
Hovfaret 4B, 0275
Oslo
Norway
+47 24 12 40 11
firmapost@norlys.no

Management System ISO 9001:2015 IATF 16949:2016
www.tuv.com ID 9108651873

CERTIFICATE ISO 14001

RoHS 2011/65/UE

Før installationen bedes du læse vejledningen, der følger med armaturet. Installations- og servicearbejde udføres af en person med passende tilladelser og kvalifikationer, i overensstemmelse med gældende regler. På grund af den dynamiske udvikling inden for belysningsteknologi, giver vi yderligere information efter kundens anmodning. Kondens, der kan forekomme i armaturer, er et naturligt fænomen og påvirker ikke armaturets kvalitet