NORLYS VANSBRO 1920

IP 55 | IK 09 | E27 | AC 220-240V 50-60Hz

Vansbro 1920XX0010
01.10.2026 v.10.10
www.norlys.pl



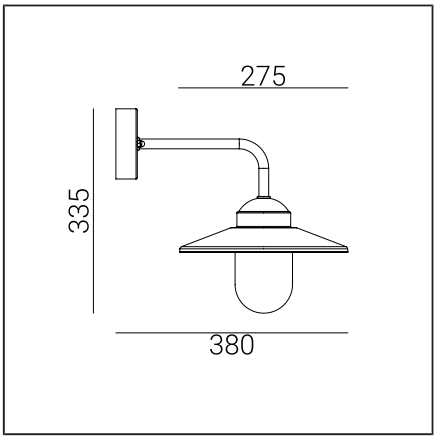

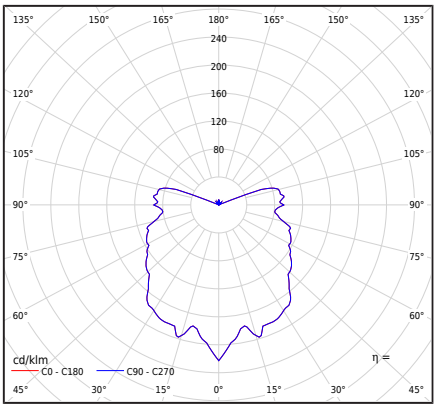

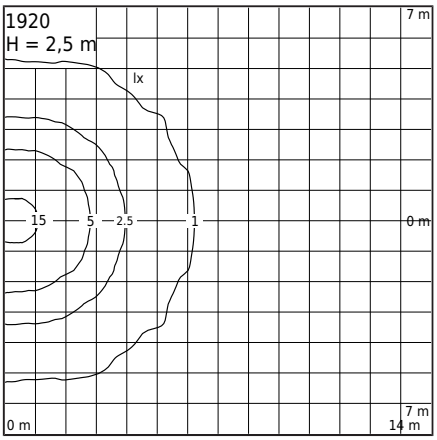

Typ Oprawy

Rodzaj oprawy	Oprawa ścienna.
Bryła fotometryczna	Światło odkryte, częściowo przysłonięte od góry.
Charakterystyka oprawy	Oprawa typu kinkiet o skandynawskim wzornictwie, do ogólnego zastosowania. Możliwość zamontowania na narożnikach obiektów architektury.

Informacje o oprawie

Materiały	Stal cynkowana ogniowo. Miedź naturalna. Stal malowana proszkowo. Klosz- poliwęglan przeźroczysty, stabilizowany UV. Dławnica EPDM.
Sposób montażu	Mocowanie oprawy: za pomocą dołączonej puszki montażowej.
Przyłącze	Zaciski podłączeniowe: max 2x2,5mm², możliwość podłączenia oprawy w pętle max 2x1,5mm². Przewód w oponie okrągłej o średnicy ø7...10,5mm.
Typ źródła światła	Lampa E27 A55...A60 Wymienne źródło światła przez użytkownika końcowego.
Waga oprawy netto / brutto	1,39kg / 1,91kg
Wymiary pudełka [cm]	41cm x 30,5cm x 24,5cm

Dane techniczne

Lampa E27	LED A55..60
Moc źródła światła	LED max 9W
ULOR	20,5%
Ta znamionowa otoczenia	+25°C
Ta zakresu pracy otoczenia	-20...+45°C
Możliwość zamówienia oprawy wraz z lampą LED E27 typu Philips Master LEDbulb 806lm/8,5W/2700K (ściemnialna).	
Ocena BUG	B0-U3-G1

Akcesoria sprzedawane oddzielnie

153XX0009	Uchwyt narożny

Części zamienne

06240003	Klosz - zestaw serwisowy

Pliki do pobrania

Pliki fotometryczne LDT	Pliki fotometryczne IES
Instrukcja montażu	

Tabela indeksów

Indeks	Kolor	RAL
1920BL0010	CZARNY	9005
1920CO0010	MIEDŹ	-
1920GA0010	OCYNK OGNIOWY	-

Pozostałe kolory wg wzornika "Colors Template" / RAL - na zamówienie, po uzgodnieniu z Działem Handlowym firmy Norlys.

Norlys S.A..
Zawiszy Czarnego 7
33-300 Nowy Sącz
Poland
+48 18 444 2 111
norlys@norlys.pl

TÜVRheinland CERTIFIED — Management System ISO 9001:2015 IATF 16949:2016 — www.tuv.com ID 9108651873

PCC cert CERTYFIKAT ISO 14001

RoHS 2011/65/UE

Przed rozpoczęciem montażu, należy zapoznać się z instrukcją dołączoną do oprawy.
Ze względu na dynamiczny rozwój technologii oświetleniowej, dodatkowych informacji udzielamy na życzenie klienta.
Informacje zalecanych źródeł światła na podstawie danych producentów. Nie odpowiadamy za kompletność i ważność oferty, dlatego odsyłamy do obowiązujących informacji technicznych producentów źródeł światła.
Kondensacja, która może występować w oprawach, jest zjawiskiem naturalnym i nie wpływa na pogorszenie jakości oprawy.