NORLYS VANSBRO 1920

AC 220-240V 50-60Hz | IP 55 | IK 09 | E27



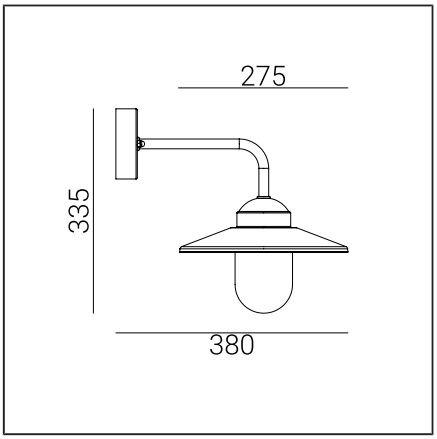

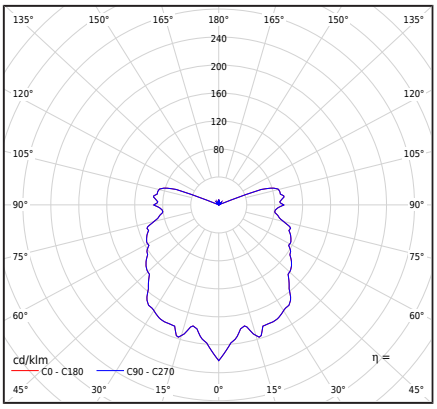

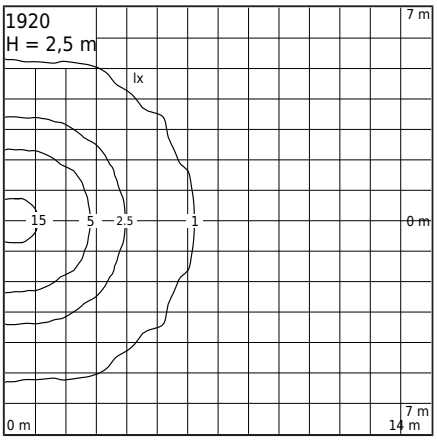

Tipo di apparecchio di illuminazione

Corpo fotometrico	Luce scoperta, parzialmente coperta dall'alto.
Caratteristiche dell'apparecchio di illuminazione	Applique da parete di design scandinavo. Possibilità di installazione sugli angoli degli oggetti architettonici.

Informazioni generali

Materiali	Acciaio zincato a caldo. Rame naturale. Acciaio verniciato a polvere. Lente - policarbonato trasparente, stabilizzato UV. Passacavo EPDM.
Metodo di montaggio	Fissaggio dell'apparecchio: utilizzando la scatola di montaggio allegata.
Terminale	Terminali di connessione: max 2x2,5mm², possibilità di collegare l'illuminatore in loop max 2x1,5mm². Un cavo rotondo nell'isolamento con un diametro di max ø7...10,5mm.
Tipo di sorgente luminosa	Lampada E27 A55...A60 Sorgente luminosa sostituibile dall'utente finale.
Peso apparecchio netto / lordo	1,39kg / 1,91kg
Dimensioni della scatola [cm]	41cm x 30,5cm x 24,5cm

Dati tecnici

Lampada E27	LED A55..60
Potenza della sorgente luminosa	LED max 9W
ULOR	20,5%
Temperatura Ta nominale	+25°C
Intervallo di temp. di esercizio ambiente	-20...+45°C
Valutazione BUG	B0-U3-G1

Accessori venduto separatamente

153XX0009	Staffa angolare

Parti di ricambio

06240003	Paralume - kit di servizio

File da scaricare

File fotometrici LDT	File IES fotometrici
Manuale	

Indici

Indice	Colore	RAL
1920BL	NERO	9005
1920CO	RAME	-
1920GA	ZINCATURA A CALDO	-

Altri colori secondo il campionario "Colors Template" / RAL - disponibili su richiesta, previo accordo con il reparto commerciale di Norlys.

Norlys S.r.l.
Via San Pellegrino 2
25065 - Lumezzane
Brescia Italy
+39 030 890 1492
info@norlys.it

TÜVRheinland CERTIFIED
Management System ISO 9001:2015 IATF 16949:2016
www.tuv.com ID 9108651873
PCC cert CERTIFICATE ISO 14001
RoHS 2011/65/UE

Si prega di leggere il manuale prima dell'installazione. A causa dello sviluppo dinamico della tecnologia dell'illuminazione, informazioni aggiuntive sono disponibili su richiesta. Il modulo LED deve essere sostituito da una persona qualificata in conformità con le normative applicabili. La condensa, che può verificarsi negli apparecchi di illuminazione, è un fenomeno naturale e non compromette la qualità dell'apparecchio di illuminazione.