NORLYS VANSBRO 1920

AC 220-240V 50-60Hz | IP 55 | IK 09 | E27

Vansbro 1920XX0010
01.10.2026 v.10.10
www.norlys.no



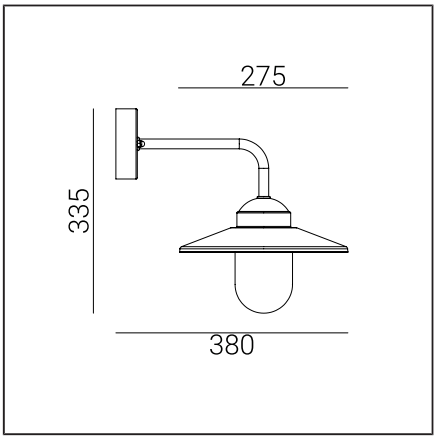

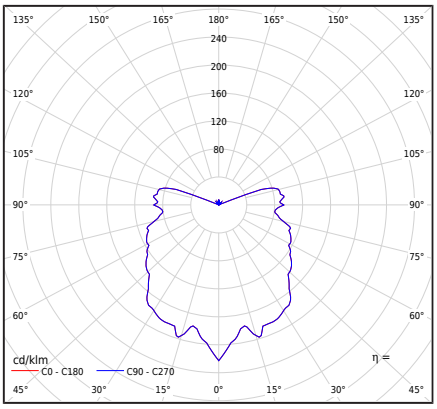

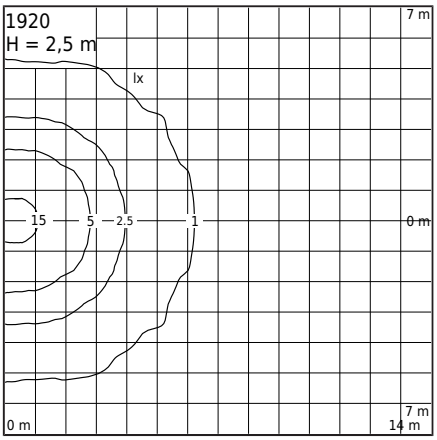

Τύπος φωτιστικού

Φωτομετρικό σώμα	Ακάλυπτο φως, μερικώς καλυμμένο από πάνω.
Χαρακτηριστικά του φωτιστικού	Σκανδιναβικός σχεδιασμός φωτιστικού τοίχου. Δυνατότητα εγκατάστασης σε γωνίες αρχιτεκτονικών αντικειμένων.

Γενικές πληροφορίες

Υλικά	Γαλβανισμένος χάλυβας εν θερμώ. Φυσικό Χαλκό. Χάλυβας βαμμένος με πούδρα. Φακός - διαφανές πολυανθρακικό, σταθεροποιημένο κατά της υπεριώδους ακτινοβολίας. Καλωδιοθήκη EPDM.
Μέθοδος τοποθέτησης	Στερέωση του φωτιστικού: χρησιμοποιώντας το συνημμένο κουτί στήριξης.
Τερματικό	Τερματικά συνδέσεων: max 2x2,5mm², δυνατότητα σύνδεσης φωτιστικού σε βρόχο max 2x1,5mm². Ένα στρογγυλό σύρμα στην μόνωση με διάμετρο max ø7...10,5mm.
Τύπος πηγής φωτός	Λάμπα E27 A55...A60 Αντικαταστάσιμη πηγή φωτός από τελικό χρήστη.
Καθαρό / μικτό βάρος φωτιστικού	1,39kg / 1,91kg
Διαστάσεις κουτιού [cm]	41cm x 30,5cm x 24,5cm

Τεχνικά δεδομένα

Λάμπα E27	LED A55..60
Ισχύς πηγής φωτός	LED max 9W
ULOR	20,5%
Ta Rated θερμοκρασία	+25°C
Εύρος θερμ. λειτουργίας περιβάλλοντος	-20...+45°C

Η επιλογή να παραγγείλετε το φωτιστικό με τον τύπο λάμπας LED E27 Philips Master LEDbulb 806lm/8.5W/2700K (ρυθμιζόμενης έντασης).

Βαθμολογία BUG	B0-U3-G1

Αξεσουάρ πωλείται χωριστά

153XX0009	Γωνιακός βραχίονας

Ανταλλακτικά

06240003	Καπέλο φωτιστικού - σετ σέρβις

Αρχεία για λήψη

Φωτομετρικά αρχεία LDT | Φωτομετρικά αρχεία IES

Εγχειρίδιο

Δείκτες

Δείκτης	Χρώμα	RAL
1920GA	ΒΑΦΗ ΕΝ ΘΕΡΜΩ ΜΕ ΓΑΛΒΑΝΙΣΜΟ	-
1920BL	ΜΑΥΡΟ	9005
1920CO	ΧΑΛΚΟΣ	-

Άλλα χρώματα σύμφωνα με το δείγμα "Colors Template" / RAL - κατόπιν παραγγελίας, μετά από συνεννόηση με το Τμήμα Πωλήσεων της Norlys.

Norlys AS
P.B 1014 Hoff, 0218
Oslo
Hovfaret 4B, 0275 Oslo
Norway
+47 24 12 40 11
firmapost@norlys.no

TÜVRheinland CERTIFIED
Management System ISO 9001:2015 IATF 16949:2016
www.tuv.com ID 9108651873

PCC cert CERTIFICATE ISO 14001

RoHS 2011/65/UE

Παρακαλούμε διαβάστε το εγχειρίδιο πριν από την εγκατάσταση. Λόγω της δυναμικής ανάπτυξης της τεχνολογίας φωτισμού, επιπλέον πληροφορίες είναι διαθέσιμες κατόπιν αιτήματος. Ο LED δίαυλος πρέπει να αντικατασταθεί από εξειδικευμένο άτομο σύμφωνα με τις ισχύουσες κανονιστικές ρυθμίσεις. Η συμπύκνωση, η οποία μπορεί να εμφανιστεί στα φωτιστικά, είναι ένα φυσικό φαινόμενο και δεν επηρεάζει την ποιότητα του φωτιστικού.