NORLYS VANSBRO 1920

IP 55 | IK 09 | E27 | AC 220-240V 50-60Hz

Vansbro 1920XX0010
01.10.2026 v.10.10
www.norlys.no



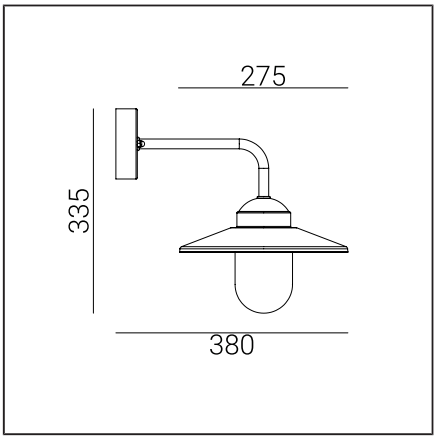

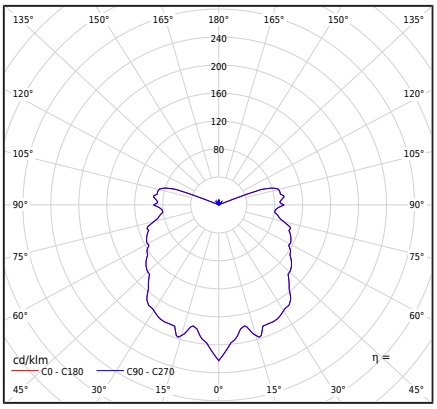

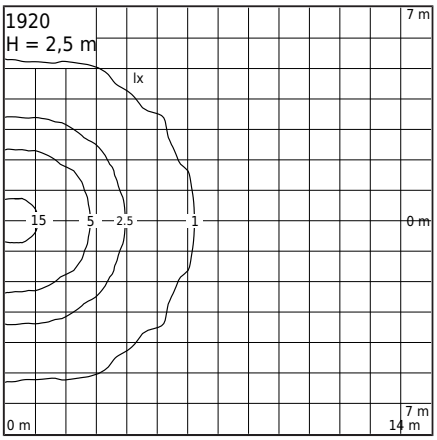

Valaisintyyppi

Valaisintyyppi	Seinakapp,
Fotometrinen runko	Paljastettu valo, osittain peitetty ylhäältä
Valaisimen ominaisuudet	Skandinaavinen muotoilu seinään asennettava valaisin. Mahdollisuus asentaa arkkitehtonisten kohteiden kulmiin.

Yleistä tietoa

Materiaalit	Kuumagalvanoitu teräs. Luonnollinen kupari. Jauhemaalattu teräs. Linssi - kirkas polykarbonaatti, UV-stabiloitu. EPDM-kaapelilaippa.
Asennustapa	Kiinnitysvalaisimen korjaus: kiinnitetyn asennuslaatikon avulla.
Pääte	Liitäntäliittimet: max 2x2,5 mm², mahdollisuus liittää valaisin lenkissä max 2x1,5 mm². Pyöreä johdin eristyksessä, halkaisija max ø7...10,5 mm.
Valonlähteen tyyppi	Lamppu E27 A55...A60 Vaihdettava valonlähde loppukäyttäjän toimesta.
Valaisimen paino nettopaino / bruttopaino	1,39kg / 1,91kg
Laatikon mitat [cm]	41cm x 30,5cm x 24,5cm

Tekniset tiedot

Lamppu E27	LED A55..60
Valonlähteen wattimäärä	LED max 9W
ULOR	20,5%
Ta Nimellislämpötila	+25°C
Ympäristön käyttölämpötila-alue (temp.)	-20...+45°C
Vaihtoehto tilata valaisin E27 LED-lampulla Philips Master LEDbulb 806lm/8.5W/2700K (himmennettävä).	
BUG-arviointi	B0-U3-G1

Lisätarvikkeet myydään erikseen

153XX0009	Kulmakiinnike

Varaosat

06240003	Lampshade - huoltosarja

Tiedostot ladattavaksi

Fotometriset LDT-tiedostot	Photometriset IES-tiedostot
Manuaali	

Indeksit

Indeksi	Väri	RAL
1920CO	KUPARI	-
1920GA	KUUMASINKITYS	-
1920BL	MUSTA	9005

Muut värit "Colors Template" / RAL -värimalliston mukaisesti - saatavilla tilauksesta, Norlysin myyntiosaston kanssa sovittuna.

Norlys AS
P.B 1014 Hoff, 0218
Oslo
Hovfaret 4B, 0275
Oslo
Norway
+47 24 12 40 11
firmapost@norlys.no

TÜVRheinland CERTIFIED — Management System ISO 9001:2015 IATF 16949:2016 — www.tuv.com ID 9108651873

PCC cert CERTIFICATE ISO 14001

RoHS 2011/65/UE

Lue ohje ennen asennusta. Valaistusteknologian dynaamisen kehityksen vuoksi lisätietoja on saatavilla pyynnöstä. LED-moduuli on vaihdettava pätevän henkilön toimesta sovellettavien säädösten mukaisesti. Kondensaatio, joka voi esiintyä valaisimissa, on luonnollinen ilmiö eikä heikennä valaisimen laatua.