NORLYS VANSBRO 1920

AC 220-240V 50-60Hz | IP 55 | IK 09 | E27

Vansbro 1920XX0010
01.10.2026 v.10.10
www.norlys.no



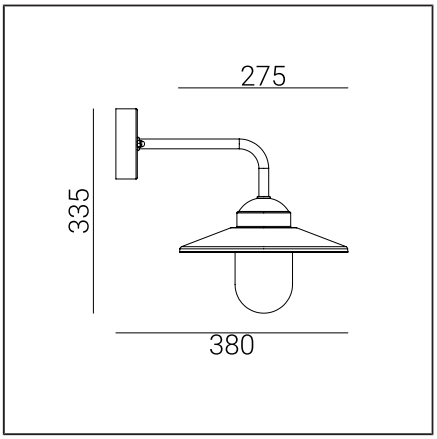

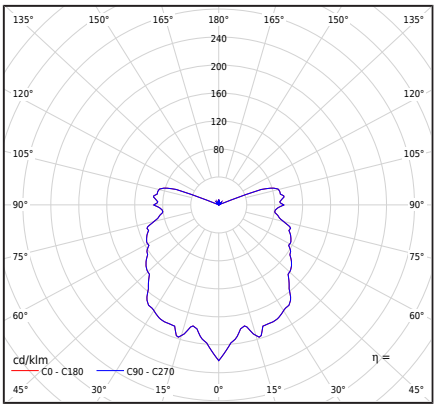

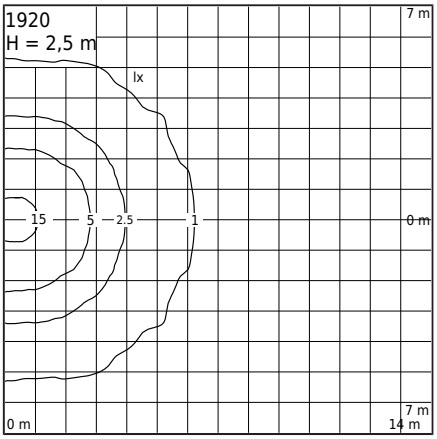

Valgusti tüüp

Fotomeetriline keha	Katmata valgustus, osaliselt ülevalt kaetud.
Valgusti omadused	Skandinaavia disainiga seinavalgusti. Võimalus paigaldada arhitektuuriliste objektide nurkadele.

Üldine teave

Materjalid	Kuumtsingitud teras. Looduslik vask. Pulbervärvitud teras. Objektiiv - selge polükarbonaat, UV-stabiliseeritud. EPDM kaabliglanss.
Paigaldusmeetod	Valgusti kinnitamine: kasutades kaasasolevat paigalduskasti.
Terminal	Ühendusterminalid: maksimaalselt 2x2,5mm², võimalus ühendada valgusti ahelasse maksimaalselt 2x1,5mm². Ümarjuhe isolatsiooniga läbimõõduga maksimaalselt ø7...10,5mm.
Valgusallika tüüp	Lambipirn E27 A55...A60 Lõppkasutaja poolt asendatav valgusallikas.
Valgusti kaal neto / bruto	1,39kg / 1,91kg
Kasti mõõtmed [cm]	41cm x 30,5cm x 24,5cm

Tehnilised andmed

Lamp E27	LED A55..60
Valgusallika võimsus	LED max 9W
ULOR	20,5%
Ta hinnatud temperatuur	+25°C
Ümbritseva töötemp. vahemik	-20...+45°C
Võimalus tellida valgustit koos E27	LED-lampiga Philips Master LEDbulb 806lm/8.5W/2700K (dimmeeritav).
BUG hindamine	B0-U3-G1

Tarvikud müüakse eraldi

153XX0009	Nurgakinnitus

Varuosad

06240003	Lambivari - hoolduskomplekt

Failid allalaadimiseks

Fotomeetrilised LDT-failid	Fotomeetrilised IES failid
Käsiraamat	

Indeksid

Indeks	Värv	RAL
1920GA	KUUMTSINKIMINE	-
1920BL	MUST	9005
1920CO	VASK	-

Muud värvid vastavalt värvikaardile "Colors Template" / RAL - tellimisel, kokkuleppel Norlysi müügiosakonnaga.

Norlys AS
P.B 1014 Hoff, 0218
Oslo
Hovfaret 4B, 0275
Oslo
Norway
+47 24 12 40 11
firmapost@norlys.no

TÜVRheinland CERTIFIED
Management System ISO 9001:2015 IATF 16949:2016
www.tuv.com ID 9108651873

PCC Cert CERTIFICATE ISO 14001

RoHS 2011/65/UE

Lugege enne paigaldamist kasutusjuhendit. Valgustehnoloogia dünaamilise arengu tõttu on lisainformatsioon saadaval soovi korral. LED-moduuli peab vahetama kvalifitseeritud isik vastavalt kehtivatele eeskirjadele. Kondensatsioon, mis võib valgustites esineda, on loomulik nähtus ega halvenda valgusti kvaliteeti.