NORLYS VANSBRO 1920

AC 220-240V 50-60Hz | IP 55 | IK 09 | E27

Vansbro 1920XX0010
01.10.2026 v.10.10
www.norlys.de



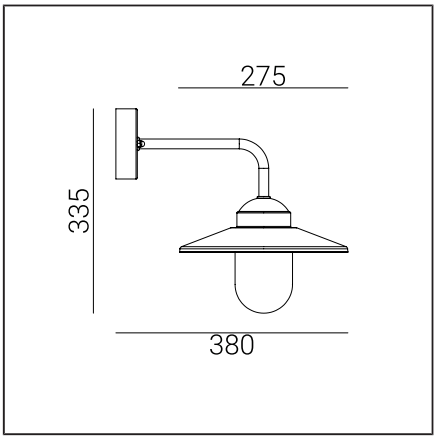

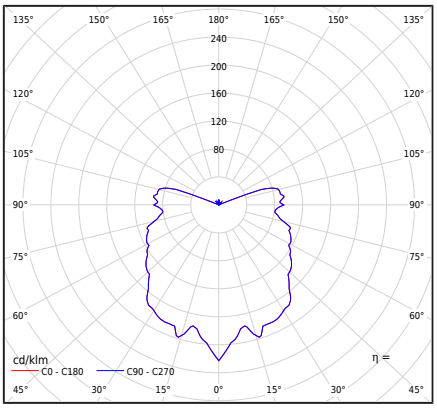

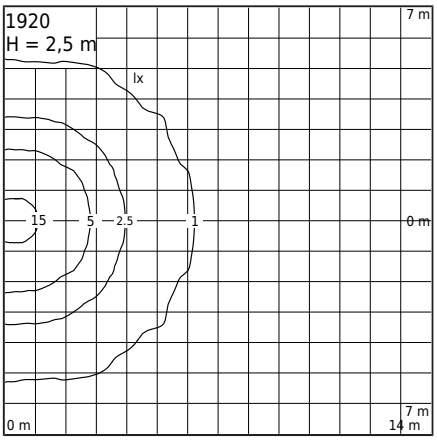

Art der Leuchte

Art der Leuchte	Wandlampe,
Lichttechnischer Körper	Unbedecktes Licht, teilweise von oben bedeckt.
Merkmale der Leuchte	Skandinavisches Design Wandleuchte. Möglichkeit, an Ecken von architektonischen Objekten zu installieren.

Allgemeine Informationen

Materialien	Feuerverzinkter Stahl. Naturkupfer. Pulverbeschichteter Stahl. Linse - klares Polycarbonat, UV-stabilisiert. EPDM-Kabelverschraubung.
Montagemethode	Befestigung des Leuchtkörpers: Verwendung der beigefügten Montagebox.
Terminal	Anschlussklemmen: max 2x2,5mm², Möglichkeit zur Reihenschaltung von Leuchten max 2x1,5mm². Ein Runddraht in der Isolierung mit einem Durchmesser von max ø7...10,5mm.
Art der Lichtquelle	Lampe E27 A55...A60 Vom Endbenutzer austauschbare Lichtquelle.
Leuchtengewicht netto / brutto	1,39kg / 1,91kg
Boxabmessungen [cm]	41cm x 30,5cm x 24,5cm

Technische Daten

Lampe E27	LED A55..60
Leistungsaufnahme der Lichtquelle	LED max 9W
ULOR	20,5%
Ta Nennbetriebstemperatur	+25°C
Bereich der Umgebungs-Betriebstemp.	-20...+45°C

Die Option, das Leuchtmittel mit dem E27 LED-Lampentyp Philips Master LEDbulb 806lm/8.5W/2700K (dimmbar) zu bestellen.

BUG-Bewertung	B0-U3-G1

Zubehör separat erhältlich

153XX0009	Eckwinkel

Ersatzteile

06240003	Lampschirm - Servicekit

Dateien zum Herunterladen

Photometrische LDT-Dateien — Photometrische IES-Dateien

Handbuch

Indizes

Inhaltsverzeichnis	Farbe	RAL
1920GA	FEUERVERZINKUNG	-
1920CO	KUPFER	-
1920SV	SCHWARZ	9005

Weitere Farben gemäß dem Farbmuster "Colors Template" / RAL - auf Anfrage, nach Absprache mit der Vertriebsabteilung von Norlys.

NORLYS S.A.R.L
Centre Hermès - Bt 6
Parc Tertiaire de Valg ora
+49 0407922805
info@norlys.de

TÜVRheinland CERTIFIED — Management System ISO 9001:2015 IATF 16949:2016 — www.tuv.com ID 9108651873

PCC Cert CERTIFICATE ISO 14001

RoHS 2011/65/UE

Bitte lesen Sie das Handbuch vor der Installation. Aufgrund der dynamischen Entwicklung der Beleuchtungstechnik sind zusätzliche Informationen auf Anfrage erhältlich. LED-Modul muss von einer qualifizierten Person gemäß den geltenden Vorschriften ausgetauscht werden. Kondensation, die in Leuchten auftreten kann, ist ein natürliches Phänomen und beeinträchtigt nicht die Qualität der Leuchte.