NORLYS VANSBRO 1920

AC 220-240V 50-60Hz | IP 55 | IK 09 | E27

Vansbro 1920XX0010
01.10.2026 v.10.10
www.norlys.no



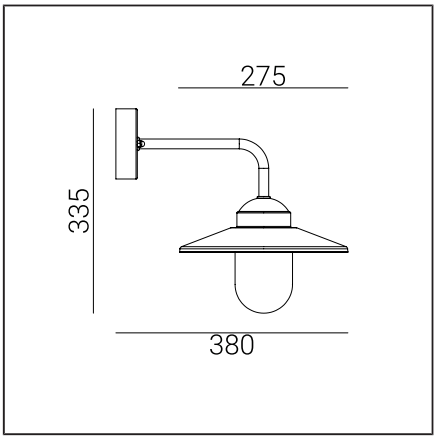

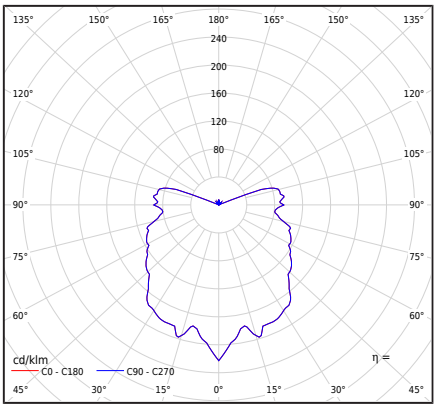

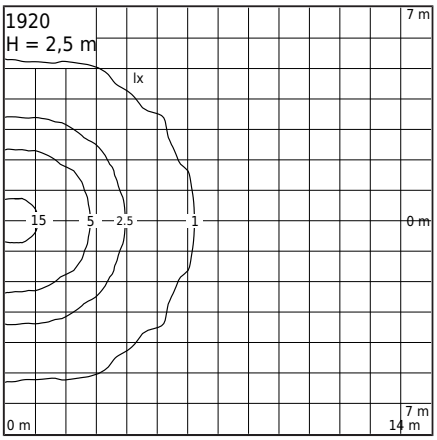

Type af armatur

Type af armatur	Væglampe,
Fotometrisk krop	Uafdækket lys, delvist dækket fra toppen
Egenskaber ved armaturet	Vægmonteret armatur i skandinavisk design. Mulighed for installation på hjørner af arkitektoniske objekter.

Generel information

Materialer	Varmedyp galvaniseret stål. Naturlig kobber. Pulverlakeret stål. Linse - klar polycarbonat, UV-stabiliseret. EPDM kabelgennemføring.
Monteringsmetode	Fastgørelse af armaturet: ved hjælp af den vedhæftede monteringsboks.
Terminal	Tilslutningsterminaler: maks 2x2,5mm², mulighed for at tilslutte armatur i loop maks 2x1,5mm². En rund ledning i isoleringen med en diameter på maks ø7...10,5mm.
Type af lyskilde	Lampe E27 A55...A60 Udskiftelig lyskilde af en slutbruger
Armaturens vægt netto / brutto	1,39kg / 1,91kg
Boksdimensioner [cm]	41cm x 30,5cm x 24,5cm

Tekniske data

Lampe E27	LED A55..60
Lyskilde wattstyrke	LED max 9W
ULOR	20,5%
Ta Nominel temperatur	+25°C
Områdets driftstemp. for omgivelser	-20...+45°C
Muligheden for at bestille armaturet med E27 LED-lampe typen Philips Master LEDbulb 806lm/8.5W/2700K (dæmpbar).	
BUG-vurdering	B0-U3-G1

Tilbehør sælges separat

153XX0009	Hjørnebeslag

Reservedele

06240003	Lampeskærm - servicekit

Filer til download

Fotometriske LDT-filer	Fotometriske IES filer
Manuale	

Indekser

Indeks	Farve	RAL
1920CO	KOBBER	-
1920BL	SORT	9005
1920GA	VARMFORZINKNING	-

Øvrige farver i henhold til farvekortet "Colors Template" / RAL - på bestilling, efter aftale med Norlys' salgsafdeling.

Norlys AS
P.B 1014 Hoff, 0218
Oslo
Hovfaret 4B, 0275
Oslo
Norway
+47 24 12 40 11
firmapost@norlys.no

TÜVRheinland CERTIFIED — Management System ISO 9001:2015 IATF 16949:2016 — www.tuv.com ID 9108651873

PCC cert CERTIFICATE ISO 14001

RoHS 2011/65/UE

Læs venligst manualen før installation. På grund af den dynamiske udvikling af lysteknologi er yderligere information tilgængelig efter anmodning. LED-modulet skal udskiftes af en kvalificeret person i overensstemmelse med gældende regler. Kondens, som kan opstå i armaturer, er et naturligt fænomen og forringer ikke kvaliteten af armaturet.