NORLYS NARVIK II 1853

AC 220-240V 50-60Hz | IP 65 | IK 10 | LED | ON OFF

Narvik II 1853XX0010
14.10.2026 v.10.5
www.norlys.no

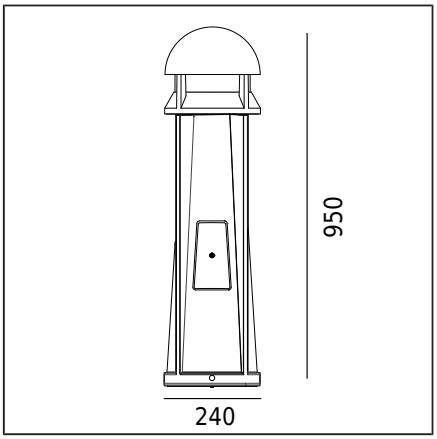

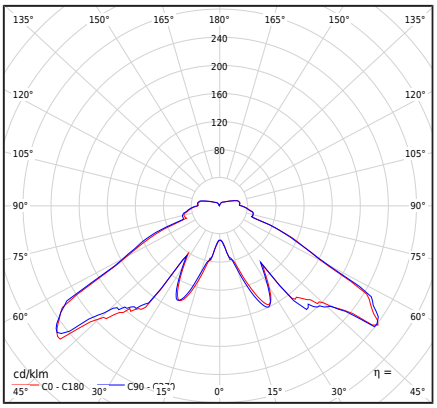

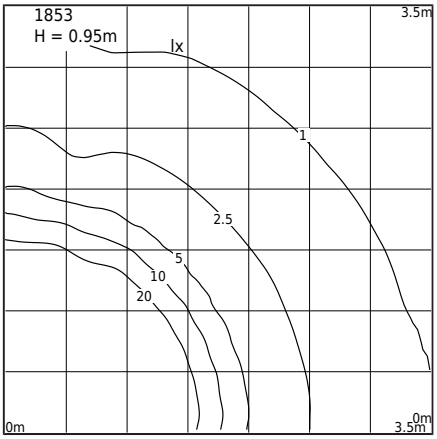

Type armatur

Type armatur	Stolpelys.
Fotometrisk kropp	Fire sides lysdistribusjon dekket fra toppen.
Karakteristikkene til armaturet	En pullertlampe med en stabil og holdbar struktur. For belysning av private og offentlige områder.

Generell informasjon

Materialer	Pulver lakkert aluminiumstøp PMMA, klar Silikonpakning.
Monteringsmetode	Montering av armaturen: 6 ovale hull 10x15 med en diameter på ø172mm hver 60°. Andre tilbehør må kjøpes separat.
Terminal	Tilkoblingsterminaler: maks 2x4mm² Mulighet for tilkobling av armaturen med sløyfer på maks. 2x4mm² Rund isolert kabel med en diameter på: ø8...12mm eller ø10...14mm Armaturen er utstyrt med en inspeksjonsdør.
Type lyskilde	LED-modul, elektronisk driver Utskiftbar (kun LED) lyskilde av en profesjonell. Utskiftbart styreutstyr av en profesjonell.
Lysstyring	Ikke-dimbart armatur
Armaturens vekt netto / brutto	10,43kg / 12,55kg
Forpakningsstørrelse [cm]	31,5cm x 29cm x 99cm
Armaturmål [cm]	24cm x 24cm x 95cm

Tekniske data

LED-modul	Cree DK210704 V2 JB2835 3V 4K (Produktblad/FDV)
Driver	Ja
Driver holdbarhet	50000h
Effekt W	18,1W
Armatureffekt	22,2W
Modul lumen	3200lm
Lumen ut	1475lm
Armatur Lumen/Watt	66,4lm/W
ULOR	9%
Fargetemperatur	4000K
Farvekonsistens (McAdam-Ellipse)	SDCM3
Lysflimmer (Pst LM)	≤1
Strobeeffekt (SVM)	≤0.4
Fargegjengivelsesindeks	80
L80TM-21 [wg LM-80]	>102 000h
L90 TM-21 [wg LM-80]	>52 600h
Virkningsgrad	PF 0,95
THD-faktor	10%
Ta nominel:	+25°C
Omgivelsens driftstemp. område	-20...+45°C

Dette produktet inneholder en lyskilde med energieffektivitetsklasse C / EPREL

Valgfritt armatur også tilgjengelig:
- I en sikkerhetsklasse for KL I
- For LED-farge 2700K
- For en annen lysstrømverdi
- Versjon med overspenningsvern (SPD)
- For en annen farge på armaturet (i henhold til RAL-fargepaletten)

Salgsbetingelser og annen informasjon, etter kontakt med Norlys salgsavdeling.

Inrush current	5A / 50µs
BUG-vurdering	B1-U3-G1

Antall armaturer på automatsikring

B 10A: 31, B 16A: 50, C 10A: 52, C 16A: 85

Norlys AS
P.B 1014 Hoff, 0218
Oslo
Hovfaret 4B, 0275
Oslo
Norway
+47 24 12 40 11
firmapost@norlys.no

TÜVRheinland CERTIFIED
Management System ISO 9001:2015 IATF 16949:2016
www.tuv.com ID 9108651873
PCC cert CERTIFICATE ISO 14001
RoHS 2011/65/UE

Før installasjonen må du lese instruksjonene som følger med armaturet. Installasjon og servicearbeid utføres av en person med riktig autorisasjon og kvalifikasjoner, i samsvar med gjeldende forskrifter. På grunn av den dynamiske utviklingen av belysningsteknologi, gir vi tilleggsinformasjon på kundens forespørsel. Kondensasjon som kan oppstå i armaturer er et naturlig fenomen og påvirker ikke kvaliteten på armaturet.

NARVIK II 1853

AC 220-240V 50-60Hz | IP 65 | IK 10 | LED | ON OFF

Tilbehřr Selges separat

505XX0009	Anker for innstøping
555ZX0009	
110GA0309	Adapter for betongfundament
3088GA0009	Monteringsadapter
6011GA0011	Monteringsadapter

Reservedeler

ZS1853zx0010	Reparasjonssett.

Filer som kan lastes ned

Photometric LDT files	Photometric IES files
Manual	

Norlys AS
P.B 1014 Hoff, 0218
Oslo
Hovfaret 4B, 0275
Oslo
Norway
+47 24 12 40 11
firmapost@norlys.no

TÜVRheinland CERTIFIED
Management System
ISO 9001:2015
IATF 16949:2016
www.tuv.com
ID 9108651873

PCC cert
CERTIFICATE
ISO 14001

RoHS 2011/65/UE

Før installasjonen må du lese instruksjonene som følger med armaturet. Installasjon og servicearbeid utføres av en person med riktig autorisasjon og kvalifikasjoner, i samsvar med gjeldende forskrifter. På grunn av den dynamiske utviklingen av belysningsteknologi, gir vi tilleggsinformasjon på kundens forespørsel. Kondensasjon som kan oppstå i armaturer er et naturlig fenomen og påvirker ikke kvaliteten på armaturet.