NORLYS NARVIK II 1853

AC 220-240V 50-60Hz | IP 65 | IK 10 | LED | ON OFF

Narvik II 1853XX0010
14.10.2026 v.10.5
www.norlys.no

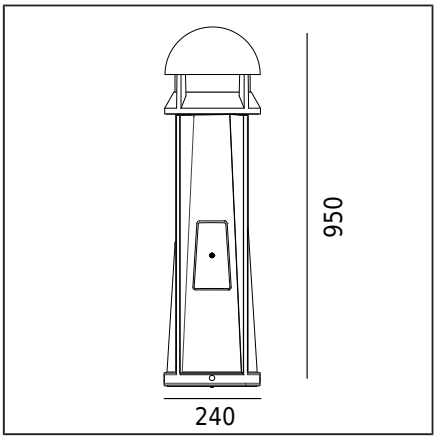

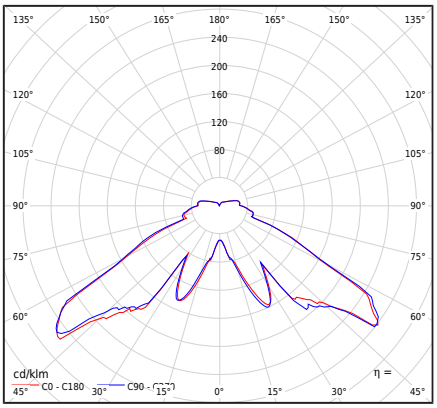

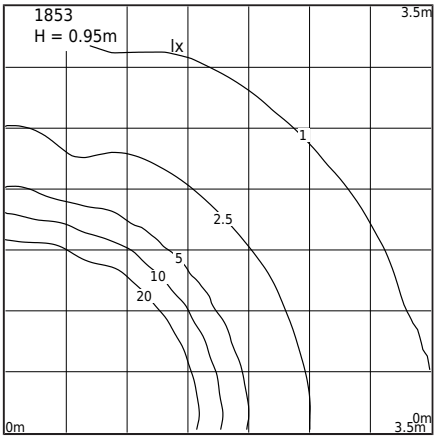

Lámpatest típusa

A kötés típusa	Napelemes lámpa
Fotometriai test	A négyoldalú fényeloszlás felülről fedett.
A lámpatest jellemzői	Egy stabil és tartós szerkezetű támlámpa. Magán- és közterületek megvilágítására

Általános információ

Anyagok	Porfestett alumínium öntvény Lencse - átlátszó műanyag plexi Szilikon tömítés.
Felszerelési módszer	A lámpatest felszerelése: 6 ovális lyuk 10x15 ø172mm átmérővel minden 60°-ban Egyéb tartozékok külön vásárolhatók meg
Terminál	Csatlakozó terminálok: max 2x4mm² A lámpatest összekötésének lehetősége hurkokkal, max. 2x4mm² Kör alakú szigetelt kábel átmérője: ø8...12mm vagy ø10...14mm A lámpatest felülvizsgálati ajtóval van felszerelve
A fényforrás típusa	LED modul, elektronikus tápegység Szakember által cserélhető fényforrás (csak LED)
Fényszabályozás	Nem tompítható lámpatest
Világítótest súlya nettó / bruttó	10,43kg / 12,55kg
Doboz méretei [cm]	31,5cm x 29cm x 99cm
A lámpatest méretei [cm]	24cm x 24cm x 95cm

Műszaki adatok

LED modul	Cree DK210704 V2 JB2835 3V 4K (Adatlap)
Sofőr	Igen
Sofőr tartósság	50000h
Fényforrás teljesítmény	18,1W
Lámpatest teljesítmény	22,2W
Lámpa fényáram	3200lm
Világító fényáram	1475lm
A lámpatest hatékonysága	66,4lm/W
ULOR	9%
Színhőmérséklet	4000K
Konzisztencia	SDCM3
Fény villogása (Pst LM)	≤1
Stroboszkóp hatás (SVM)	≤0.4
CRI	80
L80TM-21 [wg LM-80]	>102 000h
L90 TM-21 [wg LM-80]	>52 600h
Power Factor lámpatest	PF 0,95
THD tényező	10%
Ta Névleges hőmérséklet	+25°C
Környezeti üzemi hőmérs. tartomány	-20...+45°C

Ez a termék energiahatékonysági osztályú fényforrást tartalmaz C / EPREL

Opcionális lámpatest is elérhető:
- KL I biztonsági osztályban
- 2700K LED színhez
- Különböző fényáram értékhez
- Túlfeszültség védőeszközzel (SPD) ellátott változat
- A lámpatest különböző színéhez (a RAL színpaletta szerint)

Eladási feltételek és egyéb információk a Norlys Értékesítési Osztályával történő kapcsolatfelvétel után

Bekapcsolási áram	5A / 50µs
BUG értékelés	B1-U3-G1

Az ilyen típusú lámpatestek maximális száma MCB-enként:

B 10A: 31, B 16A: 50, C 10A: 52, C 16A: 85

Norlys AS
P.B 1014 Hoff, 0218
Oslo
Hovfaret 4B, 0275
Oslo
Norway
+47 24 12 40 11
firmapost@norlys.no

TÜVRheinland CERTIFIED
Management System ISO 9001:2015 IATF 16949:2016
www.tuv.com ID 9108651873

PCC cert CERTIFICATE ISO 14001

RoHS 2011/65/UE

A telepítés előtt kérjük, olvassa el a lámpatesthez mellékelt utasításokat. A telepítési és karbantartási munkálatokat megfelelő engedélyekkel és képesítésekkel rendelkező személy végzi, az alkalmazandó szabályoknak megfelelően. A világítástechnika dinamikus fejlődése miatt további információt biztosítunk ügyfélkérésre. A lámpatestekben előforduló kondenzáció természetes jelenség, és nem befolyásolja a lámpatest minőségét.

NARVIK II 1853

AC 220-240V 50-60Hz | IP 65 | IK 10 | LED | ON OFF

Kiegészítők Külön megvásárolható

505XX0009	Horgonyr a betonozáshoz
555ZX0009	
110GA0309	Adapter beton alaphoz
3088GA0009	Szerelőadapter
6011GA0011	Szerelőadapter

Alkatrészek

ZS1853zx0010	Javítókészlet.

Letölthető fájlok

Fotometrikus LDT fájlok	Fotometrikus IES fájlok
Kézikönyv	

Indexek

Index	Szín	RAL
1853AL	ALUMÍNIUM	9006
1853GR	GRAFIT	7016

A "Colors Template" / RAL színmintakönyv szerinti további színek - megrendelésre, a Norlys értékesítési osztályával egyeztetve.

Norlys AS
P.B 1014 Hoff, 0218
Oslo
Hovfaret 4B, 0275
Oslo
Norway
+47 24 12 40 11
firmapost@norlys.no

TÜVRheinland CERTIFIED
Management System
ISO 9001:2015
IATF 16949:2016
www.tuv.com
ID 9108651873

PCC cert
CERTIFICATE
ISO 14001

RoHS 2011/65/UE

A telepítés előtt kérjük, olvassa el a lámpatesthez mellékelt utasításokat. A telepítési és karbantartási munkálatokat megfelelő engedélyekkel és képesítésekkel rendelkező személy végzi, az alkalmazandó szabályoknak megfelelően. A világítástechnika dinamikus fejlődése miatt további információt biztosítunk ügyfélkérésre. A lámpatestekben előforduló kondenzáció természetes jelenség, és nem befolyásolja a lámpatest minőségét.