NORLYS NARVIK II 1853

AC 220-240V 50-60Hz | IP 65 | IK 10 | LED | ON OFF

Narvik II 1853XX0010
14.10.2026 v.10.5
www.norlys.no

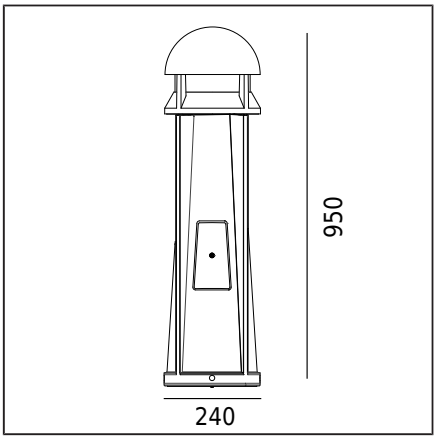

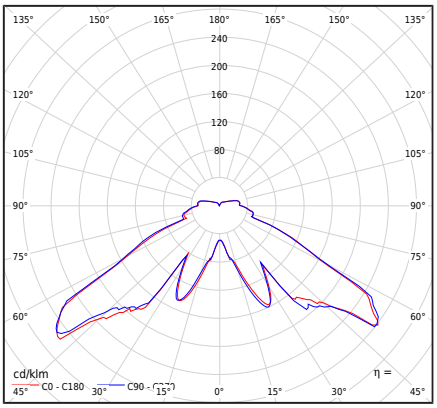

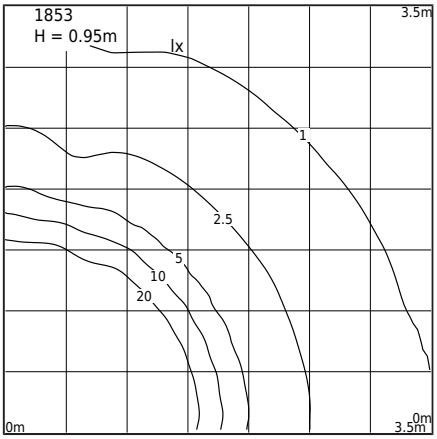

Tipo de luminaria

Cuerpo fotométrico	Distribución de luz lateral en cuatro lados cubierta desde arriba.
Características de la luminaria	Una luminaria tipo bolardo con una estructura estable y duradera. Para la iluminación de áreas privadas y públicas

Información general

Materiales	Pintado en polvo de fundición de aluminio. Lente - plástico transparente PMMA. Junta de silicona.
Método de montaje	Montaje de la luminaria: 6 orificios ovalados 10x15 con un diámetro de ø172mm cada 60° Otros accesorios deben comprarse por separado
Terminal	Terminales de conexión: máx. 2x4mm² Posibilidad de conectar la luminaria con bucles de máx. 2x4mm² Cable redondo aislado con un diámetro de: ø8...12mm o ø10...14mm La luminaria está equipada con una puerta de revisión
Tipo de fuente de luz	Módulo LED, fuente de alimentación electrónica Fuente de luz reemplazable (solo LED) por un profesional. Equipo de control reemplazable por un profesional.
Peso de la luminaria neto / bruto	10,43kg / 12,55kg
Dimensiones de la caja [cm]	31,5cm x 29cm x 99cm
Dimensiones del luminario [cm]	24cm x 24cm x 95cm

Datos técnicos

Módulo LED	Cree DK210704 V2 JB2835 3V 4K (Hoja de datos)
Conductor	Sí
Durabilidad del driver	50000h
Potencia de la fuente de luz	18,1W
Potencia del luminario	22,2W
Flujo luminoso de la lámpara	3200lm
Flujo luminoso del luminario	1475lm
Eficiencia de la luminaria	66,4lm/W
ULOR	9%
Temperatura de color	4000K
Consistencia del color (elipse de McAdam)	SDCM3
Parpadeo de luz (Pst LM)	≤1
Efecto estroboscópico (SVM)	≤0.4
Índice de reproducción cromática CRI	80
L80TM-21 [wg LM-80]	>102 000h
L90 TM-21 [wg LM-80]	>52 600h
Luminaria Power Factor	PF 0,95
Factor THD	10%
Temperatura clasificada Ta	+25°C
Rango de temp. de funcionamiento ambiente	-20...+45°C

Este producto contiene fuente de luz de clase de eficiencia energética C / EPREL

Luminaria opcional también disponible:
- En una clase de seguridad para KL I
- Para LED de color 2700K
- Para un valor de flujo luminoso diferente
- Versión con dispositivo de protección contra sobretensiones (SPD)
- Para un color diferente de la luminaria (según la paleta de colores RAL)

Términos de venta y otra información, después de contactar con el Departamento de Ventas de Norlys

Corriente de irrupción	5A / 50µs
Calificación BUG	B1-U3-G1

Número máximo de luminarias de este tipo por MCB:

B 10A: 31, B 16A: 50, C 10A: 52, C 16A: 85

Norlys AS
P.B 1014 Hoff, 0218
Oslo
Hovfaret 4B, 0275
Oslo
Norway
+47 24 12 40 11
firmapost@norlys.no

TÜVRheinland CERTIFIED
Management System ISO 9001:2015 IATF 16949:2016
www.tuv.com ID 9108651873
PCC cert CERTIFICATE ISO 14001
RoHS 2011/65/UE

Antes de la instalación, lea las instrucciones incluidas con la luminaria. La instalación y el trabajo de servicio son realizados por una persona con las autorizaciones y calificaciones apropiadas, de acuerdo con las regulaciones aplicables. Debido al desarrollo dinámico de la tecnología de iluminación, proporcionamos información adicional a solicitud del cliente. La condensación que puede ocurrir en las luminarias es un fenómeno natural y no afecta la calidad de la luminaria.

NARVIK II 1853

AC 220-240V 50-60Hz | IP 65 | IK 10 | LED | ON OFF

Accesorios se vende por separado

505XX0009	Ancla para hormigonar
555ZX0009	
110GA0309	Adaptador para base de hormigón
3088GA0009	Adaptador de montaje
6011GA0011	Adaptador de montaje

Piezas de repuesto

ZS1853zx0010	Kit de reparación.

Archivos para descargar

Archivos fotométricos LDT	Archivos IES fotométricos
Manual	

Índices

Índice	Color	RAL
1853AL	ALUMINIO	9006
1853GR	GRAFITO	7016

Otros colores según el muestrario "Colors Template" / RAL - disponibles bajo pedido, previa coordinación con el Departamento Comercial de Norlys.

Norlys AS
P.B 1014 Hoff, 0218
Oslo
Hovfaret 4B, 0275
Oslo
Norway
+47 24 12 40 11
firmapost@norlys.no

TÜVRheinland CERTIFIED
Management System
ISO 9001:2015
IATF 16949:2016
www.tuv.com
ID 9108651873

PCC cert
CERTIFICATE
ISO 14001

RoHS 2011/65/UE

Antes de la instalación, lea las instrucciones incluidas con la luminaria. La instalación y el trabajo de servicio son realizados por una persona con las autorizaciones y calificaciones apropiadas, de acuerdo con las regulaciones aplicables. Debido al desarrollo dinámico de la tecnología de iluminación, proporcionamos información adicional a solicitud del cliente. La condensación que puede ocurrir en las luminarias es un fenómeno natural y no afecta la calidad de la luminaria.