NORLYS NARVIK II 1852

AC 220-240V 50-60Hz | IP 65 | IK 10 | LED | ON OFF

Narvik II 1852XX0010
14.10.2026 v.10.4
www.norlys.no

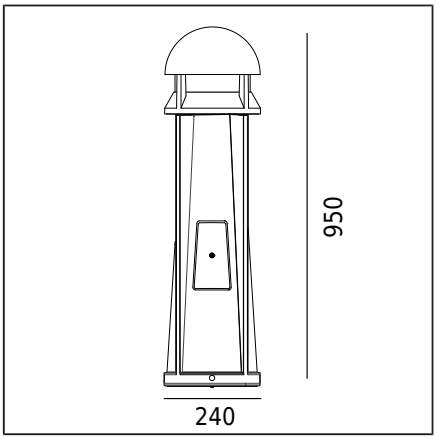

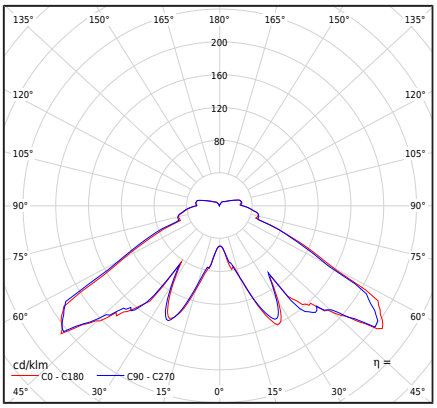

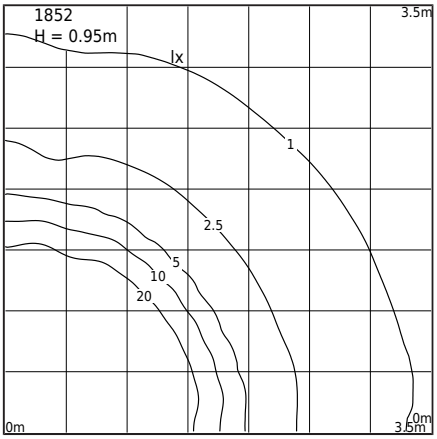

Тип світильника

Тип світильника	Опора опорного освітлення.
Фотометричне тіло	Чотиристоронній світловий розподіл покритий зверху.
Характеристики світильника	Боллард-світильник зі стабільною та міцною конструкцією. Для освітлення приватних та громадських зон

Загальна інформація

Матеріали	Алюмінієвий литий виріб, пофарбований порошковою фарбою. Лінза - прозорий пластик PMMA. Силіконова прокладка.
Метод монтажу	Монтаж світильника: 6 овальних отворів 10x15 з діаметром ø172мм кожні 60° Інші аксесуари повинні бути придбані окремо
Термінал	Клеми підключення: макс. 2x4мм² Можливість підключення світильника з петлями макс. 2x4мм² Круглий ізольований кабель з діаметром: ø8...12мм або ø10...14мм Світильник обладнаний ревізійними дверцятами
Тип джерела світла	Світлодіодний модуль, електронне джерело живлення Зйомне (тільки LED) джерело світла професійним фахівцем. Заміна обладнання управління професіоналом.
Керування освітленням	Несумісний з димуванням
Вага світильника нетто / брутто	10,43kg / 12,55kg
Розміри коробки [cm]	31,5cm x 29cm x 99cm
Розміри світильника [cm]	24cm x 24cm x 95cm

Технічні дані

Світлодіодний модуль	Cree DK210704 V2 JB2835 3V 3K (Таблиця даних)
Драйвер	Так
Тривалість роботи драйвера	50000h
Потужність джерела світла	18,1W
Потужність світильника	22,2W
Світловий потік лампи	3017lm
Світловий потік світильника	1416lm
Ефективність світильника	63,8lm/W
ULOR	9%
Колірна температура	3000K
Стабільність кольору (еліпс МакАдама)	SDCM3
Мерехтіння світла (Pst LM)	≤1
Ефект стробоскопа (SVM)	≤0.4
Індекс кольоропередачі CRI	80
L80TM-21 [wg LM-80]	>102 000h
L90 TM-21 [wg LM-80]	>52 600h
Світильник Power Factor	PF 0,95
Фактор THD	10%
Температура Та рейтингу	+25°C
Діапазон робочих температур навколишнього середовища	-20...+45°C

Цей продукт містить джерело світла класу енергоефективності C / EPREL

Додаткове оснащення також доступне:
- У класі безпеки для KL I
- Для кольору світлодіода 2700K
- Для іншого значення світлового потоку
- Версія з пристроєм захисту від перенапруг (SPD)
- Для іншого кольору освітлювального приладу (згідно з палітрою кольорів RAL)

Умови продажу та інша інформація після контакту з відділом продажів Norlys

Пусковий струм	5A / 50µs
Рейтинг BUG	B1-U3-G1

Максимальна кількість світильників цього типу на один MCB:

B 10A: 31, **B 16A**: 50, **C 10A**: 52, **C 16A**: 85

Norlys AS
P.B 1014 Hoff, 0218
Oslo
Hovfaret 4B, 0275 Oslo
Norway
+47 24 12 40 11
firmapost@norlys.no

TÜVRheinland CERTIFIED
Management System ISO 9001:2015 IATF 16949:2016
www.tuv.com ID 9108651873

PCC cert CERTIFICATE ISO 14001

RoHS 2011/65/UE

Перед встановленням, будь ласка, прочитайте інструкції, що додаються до світильника. Встановлення та сервісні роботи виконуються особою з відповідними повноваженнями та кваліфікаціями, згідно з чинними нормами. Через динамічний розвиток освітлювальних технологій, ми надаємо додаткову інформацію на запит клієнта. Конденсація, що може виникнути у світильниках, є природним явищем і не впливає на якість світильника.

NARVIK II 1852

AC 220-240V 50-60Hz | IP 65 | IK 10 | LED | ON OFF

Аксесуари продається окремо

505XX0009	Заливка анкерів
555ZX0009	
110GA0309	Перехідник для бетонного фундаменту
3088GA0009	Монтажний адаптер
6011GA0011	Монтажний адаптер

Запасні частини

ZS1852zx0010	Комплект для ремонту.

Файли для завантаження

Фотометричні файли LDT	Фотометричні файли IES
Посібник	

Індекси

Індекс	Колір	RAL
1852AL	АЛЮМІНІЙ	9006
1852GR	ГРАФІТ	7016

Інші кольори відповідно до книги шаблонів "Colors Template" / RAL - доступні на запит, за погодженням з відділом продажів Norlys.

Norlys AS
P.B 1014 Hoff, 0218
Oslo
Hovfaret 4B, 0275 Oslo
Norway
+47 24 12 40 11
firmapost@norlys.no

TÜVRheinland CERTIFIED
Management System ISO 9001:2015 IATF 16949:2016
www.tuv.com ID 9108651873
PCC cert CERTIFICATE ISO 14001
RoHS 2011/65/UE

Перед встановленням, будь ласка, прочитайте інструкції, що додаються до світильника. Встановлення та сервісні роботи виконуються особою з відповідними повноваженнями та кваліфікаціями, згідно з чинними нормами. Через динамічний розвиток освітлювальних технологій, ми надаємо додаткову інформацію на запит клієнта. Конденсація, що може виникнути у світильниках, є природним явищем і не впливає на якість світильника.