NORLYS NARVIK II 1852

AC 220-240V 50-60Hz | IP 65 | IK 10 | LED | ON OFF

Narvik II 1852XX0010
14.10.2026 v.10.4
www.norlys.no

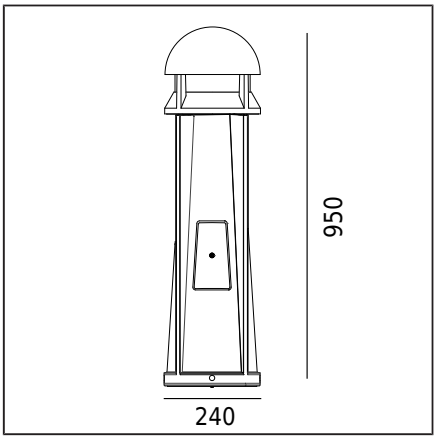

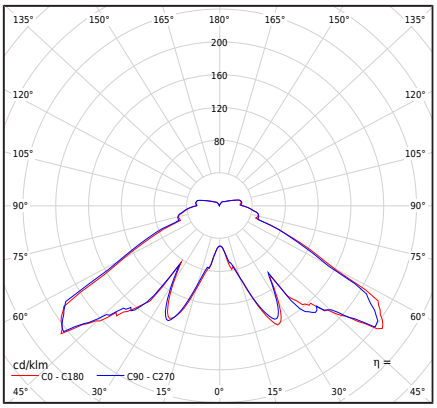

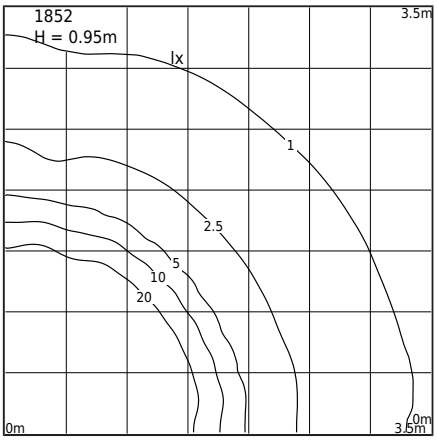

Τύπος φωτιστικού

Φωτομετρικό σώμα	Διανομή φωτός από τέσσερις πλευρές καλυμμένη από την κορυφή.
Χαρακτηριστικά του φωτιστικού	Ένας φωτιστικός στύλος με σταθερή και ανθεκτική δομή. Για φωτισμό ιδιωτικών και δημόσιων χώρων

Γενικές πληροφορίες

Υλικά	Βαμμένο με σκόνη χυτό αλουμίνιο. Φακός - διαφανές πλαστικό PMMA. Σιλικονούχο παρέμβυσμα.
Μέθοδος τοποθέτησης	Τοποθέτηση του φωτιστικού: 6 οβάλ οπές 10x15 με διάμετρο ø172mm κάθε 60° Άλλα εξαρτήματα πρέπει να αγοραστούν χωριστά
Τερματικό	Τερματικά σύνδεσης: μέγιστα 2x4mm² Δυνατότητα σύνδεσης του φωτιστικού με βρόγχους μέγ. 2x4mm² Στρογγυλό μονωμένο καλώδιο με διάμετρο: ø8...12mm ή ø10...14mm Το φωτιστικό είναι εξοπλισμένο με θύρα επιθεώρησης
Τύπος πηγής φωτός	Μονάδα LED, ηλεκτρονική παροχή ρεύματος Αντικαταστάσιμη (μόνο LED) πηγή φωτός από επαγγελματία. Αντικαταστάσιμος εξοπλισμός ελέγχου από επαγγελματία.
Καθαρό / μικτό βάρος φωτιστικού	10,43kg / 12,55kg
Διαστάσεις κουτιού [cm]	31,5cm x 29cm x 99cm
Διαστάσεις φωτιστικού [cm]	24cm x 24cm x 95cm

Τεχνικά δεδομένα

Μονάδα LED	Cree DK210704 V2 JB2835 3V 3K (🔗 Φύλλο δεδομένων)
Οδηγός	Ναι
Αντοχή οδηγού	50000h
Ισχύς πηγής φωτός	18,1W
Ισχύς φωτιστικού	22,2W
Φωτεινή ροή λαμπτήρα	3017lm
Ροή φωτός του φωτιστικού.	1416lm
Απόδοση του φωτιστικού	63,8lm/W
ULOR	9%
Θερμοκρασία χρώματος	3000K
Η χρωματική συνέπεια (έλλειψη του McAdam)	SDCM3
Τρεμόπαιγμα φωτός (Pst LM)	≤1
Φαινόμενο στροβοσκόπιου (SVM)	≤0.4
Δείκτης απόδοσης χρώματος CRI	80
L80TM-21 [wg LM-80]	>102 000h
L90 TM-21 [wg LM-80]	>52 600h
Φωτιστικό Power Factor	PF 0,95
Συντελεστής THD	10%
Ta Rated θερμοκρασία	+25°C
Εύρος θερμ. λειτουργίας περιβάλλοντος	-20...+45°C

Αυτό το προϊόν περιέχει πηγή φωτός κλάσης ενεργειακής απόδοσης A C / 🔗 EPREL

Προαιρετικό φωτιστικό επίσης διαθέσιμο:
- Σε κλάση ασφαλείας για KL I
- Για LED χρώμα 2700K
- Για διαφορετική τιμή φωτεινής ροής
- Έκδοση με συσκευή προστασίας από υπερτάσεις (SPD)
- Για διαφορετικό χρώμα του φωτιστικού (σύμφωνα με την παλέτα χρωμάτων RAL)

Όροι πώλησης και άλλες πληροφορίες, μετά από επικοινωνία με το Τμήμα Πωλήσεων της Norlys

Ρεύμα εισροής	5A / 50μs
Βαθμολογία BUG	B1-U3-G1

Μέγιστος αριθμός φωτιστικών αυτού του τύπου ανά MCB:

B 10A: 31, **B 16A**: 50, **C 10A**: 52, **C 16A**: 85

Norlys AS
P.B 1014 Hoff, 0218
Oslo
Hovfaret 4B, 0275 Oslo
Norway
+47 24 12 40 11
firmapost@norlys.no

TÜVRheinland CERTIFIED — Management System ISO 9001:2015 IATF 16949:2016 — www.tuv.com ID 9108651873
PCC cert CERTIFICATE ISO 14001
RoHS 2011/65/UE

Πριν από την εγκατάσταση, διαβάστε τις οδηγίες που περιλαμβάνονται με το φωτιστικό. Η εγκατάσταση και η συντήρηση πραγματοποιούνται από άτομο με τις κατάλληλες εξουσιοδοτήσεις και προσόντα, σύμφωνα με τους ισχύοντες κανονισμούς. Λόγω της δυναμικής ανάπτυξης της τεχνολογίας φωτισμού, παρέχουμε πρόσθετες πληροφορίες κατόπιν αιτήματος του πελάτη. Η συμπύκνωση που μπορεί να συμβεί στα φωτιστικά είναι ένα φυσικό φαινόμενο και δεν επηρεάζει την ποιότητα του φωτιστικού.

NARVIK II 1852

AC 220-240V 50-60Hz | IP 65 | IK 10 | LED | ON OFF

Αξεσουάρ πωλείται χωριστά

505XX0009	Άγκυρα για σκυροδέτηση
555ZX0009	
110GA0309	Αντάπτορας για θεμέλιο από σκυρόδεμα
3088GA0009	Προσαρμογέας τοποθέτησης
6011GA0011	Προσαρμογέας τοποθέτησης

Ανταλλακτικά

ZS1852zx0010	Κιτ επισκευής.

Αρχεία για λήψη

Φωτομετρικά αρχεία LDT	Φωτομετρικά αρχεία IES
Εγχειρίδιο	

Δείκτες

Δείκτης	Χρώμα	RAL
1852AL	ΑΛΟΥΜΊΝΙΟ	9006
1852GR	ΓΡΑΦΊΤΗΣ	7016

Άλλα χρώματα σύμφωνα με το δείγμα "Colors Template" / RAL - κατόπιν παραγγελίας, μετά από συνεννόηση με το Τμήμα Πωλήσεων της Norlys.

Norlys AS
P.B 1014 Hoff, 0218
Oslo
Hovfaret 4B, 0275 Oslo
Norway
+47 24 12 40 11
firmapost@norlys.no

TÜVRheinland CERTIFIED
Management System
ISO 9001:2015
IATF 16949:2016
www.tuv.com
ID 9108651873

PCC cert
CERTIFICATE
ISO 14001

RoHS 2011/65/UE

Πριν από την εγκατάσταση, διαβάστε τις οδηγίες που περιλαμβάνονται με το φωτιστικό. Η εγκατάσταση και η συντήρηση πραγματοποιούνται από άτομο με τις κατάλληλες εξουσιοδοτήσεις και προσόντα, σύμφωνα με τους ισχύοντες κανονισμούς. Λόγω της δυναμικής ανάπτυξης της τεχνολογίας φωτισμού, παρέχουμε πρόσθετες πληροφορίες κατόπιν αιτήματος του πελάτη. Η συμπύκνωση που μπορεί να συμβεί στα φωτιστικά είναι ένα φυσικό φαινόμενο και δεν επηρεάζει την ποιότητα του φωτιστικού.