NORLYS NARVIK II 1852

AC 220-240V 50-60Hz | IP 65 | IK 10 | LED | ON OFF

Narvik II 1852XX0010
14.10.2026 v.10.4
www.norlys.no

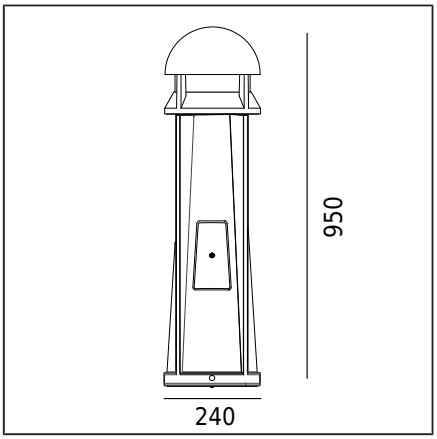

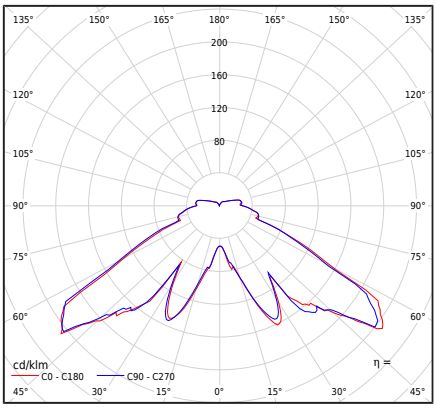

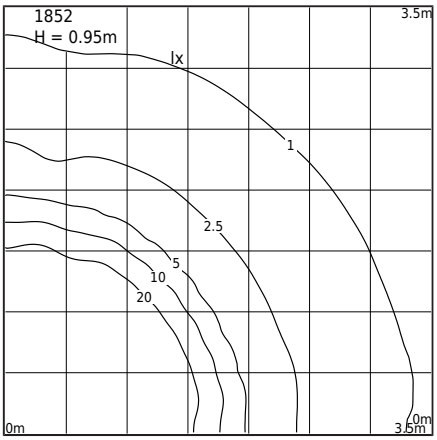

Valgusti tüüp

Fotomeetriline keha	Nelikülgne valgusjaotus, mis on kaetud pealt.
Valgusti omadused	Pollari valgusti, millel on stabiilne ja vastupidav struktuur. Eravalduste ja avalike alade valgustamiseks

Üldine teave

Materjalid	Pulbervärvitud alumiiniumvaland. Lääts - läbipaistev plastik PMMA. Silikoonist tihend.
Paigaldusmeetod	Valgusti paigaldamine: 6 ovaalset ava 10x15 läbimõõduga ø172mm iga 60° järel Teised tarvikud tuleb osta eraldi
Terminal	Ühendusklemmid: maksimaalselt 2x4mm² Võimalus ühendada valgusti silmustega maksimaalselt 2x4mm² Ümmargune isoleeritud kaabel läbimõõduga: ø8...12mm või ø10...14mm Valgusti on varustatud revideerimisuksega
Valgusallika tüüp	LED-moodul, elektrooniline toiteallikas Vahetatav (ainult LED) valgusallikas professionaal poolt. Professionaali poolt vahetatav juhtimisvarustus.
Valgusti kaal neto / bruto	10,43kg / 12,55kg
Kasti mõõtmed [cm]	31,5cm x 29cm x 99cm
Valgusti mõõtmed [cm]	24cm x 24cm x 95cm

Tehnilised andmed

LED-moodul	Cree DK210704 V2 JB2835 3V 3K (Andmeleht)
Juht	Jah
Juhi vastupidavus	50000h
Valgusallika võimsus	18,1W
Valgusti võimsus	22,2W
Lambi valgusvoog	3017lm
Valgusti valgusvoog	1416lm
Valgusti tõhusus	63,8lm/W
ULOR	9%
Värvitemperatuur	3000K
Värvikonstant (McAdami ellips)	SDCM3
Valguse virvendus (Pst LM)	≤1
Stroboskoopiefekt (SVM)	≤0.4
Värviedastusindeks CRI	80
L80TM-21 [wg LM-80]	>102 000h
L90 TM-21 [wg LM-80]	>52 600h
Power Factor valgusti	PF 0,95
THD tegur	10%
Ta hinnatud temperatuur	+25°C
Ümbritseva töötemp. vahemik	-20...+45°C

See toode sisaldab valgusallikat energiaklassi energiatõhususest A–G C / EPREL

Võimalik on saada ka valikuline valgusti:
- KL I ohutusklassis
- LED-värvile 2700K
- Erineva valgusvoo väärtusega
- Versioon ülepinge kaitse seadmega (SPD)
- Valgusti erineva värviga (vastavalt RAL värvipaletile)

Müügitingimused ja muu teave, pärast kontakti Norlys müügi osakonnaga

Sissevoolu vool	5A / 50µs
BUG hindamine	B1-U3-G1

Selle tüüpi valgustite maksimaalne arv MCB kohta:

B 10A: 31, B 16A: 50, C 10A: 52, C 16A: 85

Tarvikud müüakse eraldi

505XX0009	Ankur betoneerimiseks
555ZX0009	
110GA0309	Adapter betoonvundamendile
3088GA0009	Paigaldusadapter
6011GA0011	Paigaldusadapter

Norlys AS
P.B 1014 Hoff, 0218
Oslo
Hovfaret 4B, 0275
Oslo
Norway
+47 24 12 40 11
firmapost@norlys.no

TÜVRheinland CERTIFIED — Management System ISO 9001:2015 IATF 16949:2016 — www.tuv.com ID 9108651873

PCC cert CERTIFICATE ISO 14001

RoHS 2011/65/UE

Enne paigaldamist lugege palun läbi valgustiga kaasasolevad juhised. Paigaldus- ja hooldustöid teostab vastavate lubade ja kvalifikatsioonidega isik vastavalt kehtivatele eeskirjadele. Valgustehnoloogia dünaamilise arengu tõttu anname lisainformatsiooni vastavalt kliendi soovile. Kondensatsioon, mis võib valgustites esineda, on loomulik nähtus ja ei mõjuta valgusti kvaliteeti.

Varuosad

ZS1852zx0010	Remontkomplekt.

Failid allalaadimiseks

Fotomeetrilised LDT-failid	Fotomeetrilised IES failid
Käsiraamat	

Indeksid

Indeks	Värv	RAL
1852AL	ALUMIINIUM	9006
1852GR	GRAFIIT	7016

Muud värvid vastavalt värvikaardile "Colors Template" / RAL - tellimisel, kokkuleppel Norlysi müügiosakonnaga.

Norlys AS
P.B 1014 Hoff, 0218
Oslo
Hovfaret 4B, 0275
Oslo
Norway
+47 24 12 40 11
firmapost@norlys.no

Management System ISO 9001:2015 IATF 16949:2016
www.tuv.com ID 9108651873

Enne paigaldamist lugege palun läbi valgustiga kaasasolevad juhised. Paigaldus- ja hooldustöid teostab vastavate lubade ja kvalifikatsioonidega isik vastavalt kehtivatele eeskirjadele. Valgustehnoloogia dünaamilise arengu tõttu anname lisainformatsiooni vastavalt kliendi soovile. Kondensatsioon, mis võib valgustites esineda, on loomulik nähtus ja ei mõjuta valgusti kvaliteeti.