NORLYS NARVIK II 1852

AC 220-240V 50-60Hz | IP 65 | IK 10 | LED | ON OFF

Narvik II 1852XX0010
14.10.2026 v.10.4
www.norlys.no

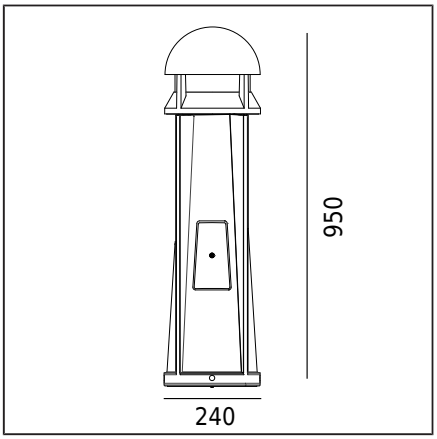

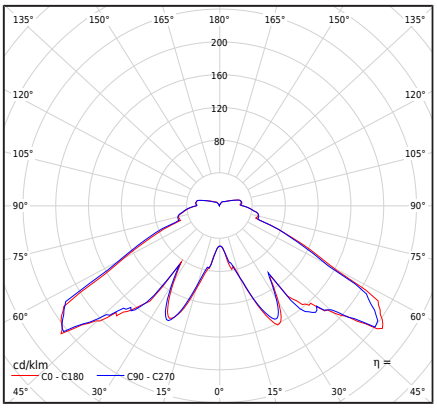

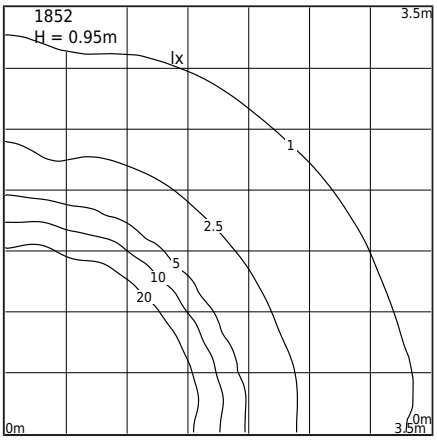

Type af armatur

Fotometrisk krop	Lysfordeling fra fire sider dækket fra toppen.
Egenskaber ved armaturet	En pullertarmatur med en stabil og holdbar struktur. Til belysning af private og offentlige områder

Generel information

Materialer	Pulverlakeret aluminiumsstøbning. Linse - transparent plast PMMA. Silikonepakning.
Monteringsmetode	Montering af armaturet: 6 ovale huller 10x15 med en diameter på ø172mm hver 60° Andre tilbehør skal købes separat
Terminal	Tilslutningsterminaler: maks. 2x4mm² Mulighed for at tilslutte armaturet med løkker på maks. 2x4mm² Rundt isoleret kabel med en diameter på: ø8...12mm eller ø10...14mm Armaturet er udstyret med en revisionsdør
Type af lyskilde	LED-modul, elektronisk strømforsyning Udskiftelig (kun LED) lyskilde af en fagmand. Udskifteligt kontroludstyr af en professionel.
Armaturens vægt netto / brutto	10,43kg / 12,55kg
Boksdimensioner [cm]	31,5cm x 29cm x 99cm
Luminaiemål [cm]	24cm x 24cm x 95cm

Tekniske data

LED-modul	Cree DK210704 V2 JB2835 3V 3K (Datablad)
Driver	Ja
Driverens holdbarhed	50000h
Lyskilde wattstyrke	18,1W
Armatur wattforbrug	22,2W
Lampe lysstrøm	3017lm
Luminaires lysstrøm	1416lm
Effektivitet af armaturet	63,8lm/W
ULOR	9%
Farvetemperatur	3000K
Farvekonsistens (McAdam-ellipse)	SDCM3
Flimren af lys (Pst LM)	≤1
Strobeeffekt (SVM)	≤0.4
Farvegengivelsesindeks CRI	80
L80TM-21 [wg LM-80]	>102 000h
L90 TM-21 [wg LM-80]	>52 600h
Power Factor armatur	PF 0,95
THD-faktor	10%
Ta Nominel temperatur	+25°C
Områdets driftstemp. for omgivelser	-20...+45°C

Dette produkt indeholder lyskilde i energieffektivitetsklasse C / EPREL

Valgfrit armatur er også tilgængeligt:
- I en sikkerhedsklasse for KL I
- For LED farve 2700K
- For en anden lysstrøm værdi
- Version med overspændingsbeskyttelsesindretning (SPD)
- For en anden farve på armaturet (i henhold til RAL farvepaletten)

Salgsbetingelser og andre oplysninger, efter kontakt med Norlys Salgsafdeling

Startstrøm	5A / 50µs
BUG-vurdering	B1-U3-G1

Maksimalt antal armaturer af denne type pr. MCB:

B 10A: 31, B 16A: 50, C 10A: 52, C 16A: 85

Norlys AS
P.B 1014 Hoff, 0218
Oslo
Hovfaret 4B, 0275
Oslo
Norway
+47 24 12 40 11
firmapost@norlys.no

TÜVRheinland CERTIFIED
Management System ISO 9001:2015 IATF 16949:2016
www.tuv.com ID 9108651873
PCC cert CERTIFICATE ISO 14001
RoHS 2011/65/UE

Før installationen bedes du læse vejledningen, der følger med armaturet. Installations- og servicearbejde udføres af en person med de nødvendige autorisationer og kvalifikationer, i overensstemmelse med gældende regulativer. På grund af den dynamiske udvikling inden for belysningsteknologi giver vi yderligere information efter kundens anmodning. Kondens, der kan opstå i armaturer, er et naturligt fænomen og påvirker ikke armaturets kvalitet.

Tilbehør sælges separat

505XX0009	Anker til indstøbning
555ZX0009	
110GA0309	Adapter til betonfundament
3088GA0009	Monteringsadapter
6011GA0011	Monteringsadapter

Reservedele

ZS1852zx0010	Reparationssæt.

Filer til download

Fotometriske LDT-filer	Fotometriske IES filer
Manuale	

Indekser

Indeks	Farve	RAL
1852AL	ALUMINIUM	9006
1852GR	GRAFIT	7016

Øvrige farver i henhold til farvekortet "Colors Template" / RAL - på bestilling, efter aftale med Norlys' salgsafdeling.

Norlys AS
P.B 1014 Hoff, 0218
Oslo
Hovfaret 4B, 0275
Oslo
Norway
+47 24 12 40 11
firmapost@norlys.no

TÜVRheinland CERTIFIED
Management System
ISO 9001:2015
IATF 16949:2016
www.tuv.com
ID 9108651873

PCC cert CERTIFICATE ISO 14001

RoHS 2011/65/UE

Før installationen bedes du læse vejledningen, der følger med armaturet. Installations- og servicearbejde udføres af en person med de nødvendige autorisationer og kvalifikationer, i overensstemmelse med gældende regulativer. På grund af den dynamiske udvikling inden for belysningsteknologi giver vi yderligere information efter kundens anmodning. Kondens, der kan opstå i armaturer, er et naturligt fænomen og påvirker ikke armaturets kvalitet.