NORLYS NARVIK II 1734

AC 220-240V 50-60Hz | IP 65 | IK 10 | LED | DIM

Narvik II 1734XX0010
14.10.2026 v.10.7
www.norlys.no

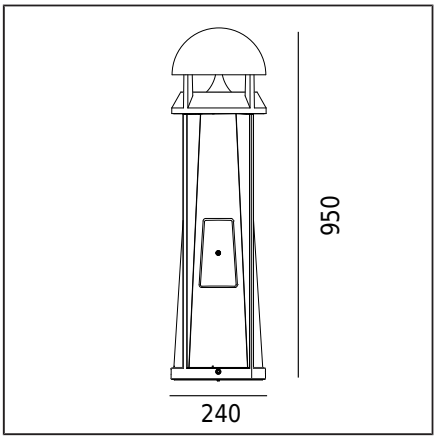

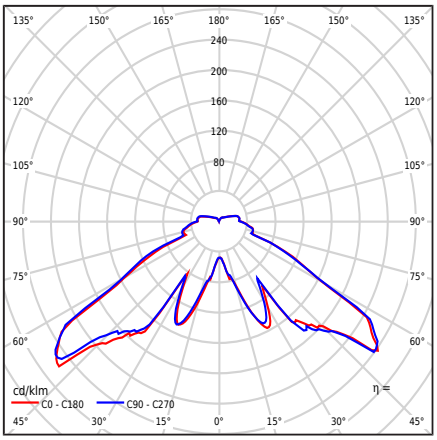

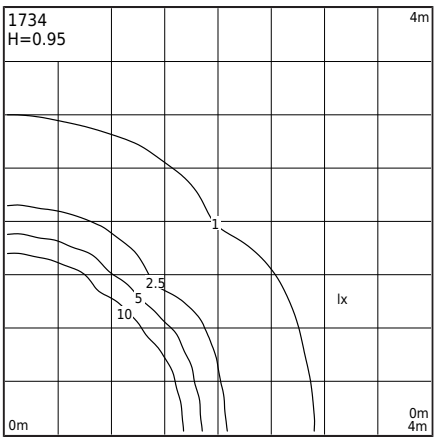

Typ svietidla

Fotometrické teleso	Rozloženie svetla zo štyroch strán zakryté zhora.
Charakteristiky svietidla	Stĺpové svietidlo so stabilnou a odolnou štruktúrou. Pre osvetlenie súkromných a verejných priestorov

Všeobecné informácie

Materiály	Práškovou farbou natretý hliníkový odliatok. Šošovka - priehľadný plast PMMA. Silikónové tesnenie.
Metóda montáže	Montáž svietidla: 6 oválnych otvorov 10x15 s priemerom ø172mm každých 60° Ostatné príslušenstvo musí byť zakúpené samostatne
Terminál	Pripojovacie svorky: max 2x4mm² Možnosť pripojenia svietidla so slučkami max. 2x4mm² Okrúhly izolovaný kábel s priemerom: ø8...12mm alebo ø10...14mm Svietidlo je vybavené revíznymi dvierkami
Typ svetelného zdroja	LED modul, elektronický napájací zdroj Vymeniteľný (iba LED) svetelný zdroj odborníkom. Vymeniteľné riadiace zariadenie odborníkom.
Hmotnosť svietidla netto / brutto	10,84kg / 13,16kg
Rozmery krabice [cm]	31,5cm x 29cm x 99cm
Rozmery svietidla [cm]	24cm x 24cm x 95cm

Technické údaje

LED moduly	Cree DK210704 V2 JB2835 3V 4K (Technický list)
Ovládač	Áno
Výkon svetelného zdroja	10,9W
Príkon svietidla	13,4W
Svetelný tok lampy	2058lm
Svetelný tok svietidla	959lm
Účinnosť svietidla	71,6lm/W
ULOR	8,8%
Teplota farby	4000K
Farebná konzistencia (McAdamova elipsa)	SDCM3
Index podania farieb CRI	80
L80TM-21 [wg LM-80]	>102 000h
L90 TM-21 [wg LM-80]	>52 600h
Svietidlo Power Factor	PF 0,9
Faktor THD	10%
Ta Nominálna teplota	+25°C
Rozsah prevádzkovej teploty okolia (temp.)	-20...+45°C

Tento produkt obsahuje svetelný zdroj energetickej triedy účinnosti C / EPREL

K dispozícii aj voliteľné príslušenstvo:
- V bezpečnostnej triede pre KL I
- Pre LED farbu 2700K
- Pre inú hodnotu svetelného toku
- Verzia s ochranou proti prepätiu (SPD)
- Pre inú farbu svietidla (podľa farebnej palety RAL)

Podmienky predaja a ďalšie informácie po kontakte s obchodným oddelením Norlys

Nábehový prúd	2A / 50µs
Hodnotenie BUG	B1-U3-G1

Príslušenstvo predáva sa samostatne

505XX0009	Betónový kotviaci prvok
555ZX0009	
110GA0309	Adaptér na betónový základ
3088GA0009	Adaptér na montáž
6011GA0011	Adaptér na montáž

Náhradné diely

ZS1734zx0010	Súprava na opravu.

Norlys AS
P.B 1014 Hoff, 0218
Oslo
Hovfaret 4B, 0275
Oslo
Norway
+47 24 12 40 11
firmapost@norlys.no

TÜVRheinland CERTIFIED
Management System ISO 9001:2015 IATF 16949:2016
www.tuv.com ID 9108651873
PCC cert CERTIFICATE ISO 14001
RoHS 2011/65/UE

Pred inštaláciou si prosím prečítajte pokyny priložené k svietidlu. Inštalačné a servisné práce vykonáva osoba s príslušnými oprávneniami a kvalifikáciou, v súlade s platnými predpismi. Vzhľadom na dynamický rozvoj osvetľovacej technológie poskytujeme ďalšie informácie na požiadanie zákazníka. Kondenzácia, ktorá môže nastať v svietidlách, je prirodzený jav a nemá vplyv na kvalitu svietidla.

Súbory na stiahnutie

Fotometrické LDT súbory	Fotometrické IES súbory
Manuál	

Indexy

Register	Farba	RAL
1734GR	GRAFIT	7016
1734AL	HLINÍK	9006

Ostatné farby podľa vzorkovníka "Colors Template" / RAL - na objednávku, po dohode s obchodným oddelením spoločnosti Norlys.

Norlys AS
P.B 1014 Hoff, 0218
Oslo
Hovfaret 4B, 0275
Oslo
Norway
+47 24 12 40 11
firmapost@norlys.no

TÜVRheinland CERTIFIED
Management System
ISO 9001:2015
IATF 16949:2016
www.tuv.com
ID 9108651873

PCC cert CERTIFICATE ISO 14001

RoHS 2011/65/UE

Pred inštaláciou si prosím prečítajte pokyny priložené k svietidlu. Inštalačné a servisné práce vykonáva osoba s príslušnými oprávneniami a kvalifikáciou, v súlade s platnými predpismi. Vzhľadom na dynamický rozvoj osvetľovacej technológie poskytujeme ďalšie informácie na požiadanie zákazníka. Kondenzácia, ktorá môže nastať v svietidlách, je prirodzený jav a nemá vplyv na kvalitu svietidla.