NORLYS NARVIK II 1734

AC 220-240V 50-60Hz | IP 65 | IK 10 | LED | DIM

Narvik II 1734XX0010
14.10.2026 v.10.7
www.norlys.fr

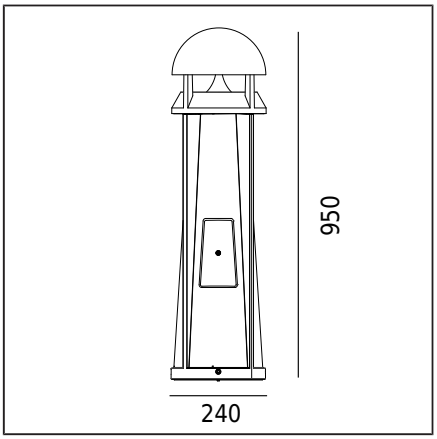

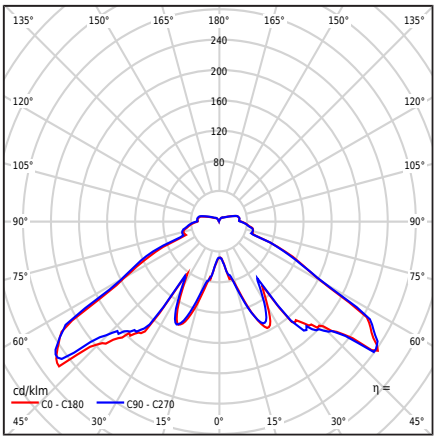

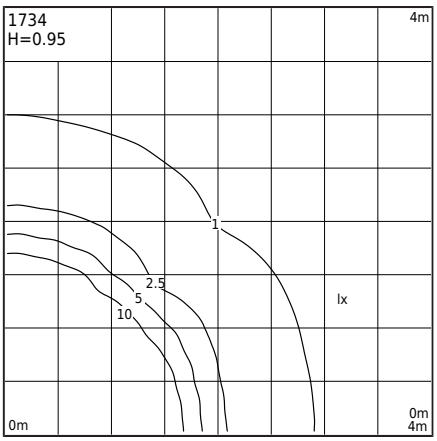

Type de luminaire

Type de luminaire	Luminaire de poteau.
Répartition photométrique	Répartition lumineuse sur quatre faces couverte par le haut.
Caractéristiques du luminaire	Une borne lumineuse avec une structure stable et durable. Pour l'éclairage des zones privées et publiques.

Informations générales

Matériaux	Fonte d'aluminium et peinture par poudrage. Diffuseur - plastique PMMA transparent. Joint en silicone.
Instructions de montage	Montage du luminaire : 6 trous ovales 10x15 avec un diamètre de ø172mm tous les 60°. D'autres accessoires doivent être achetés séparément.
Connecteur	Bornes de connexion : max 2x4mm² Possibilité de raccorder le luminaire avec des boucles de max. 2x4mm² Câble isolé rond de diamètre : ø8...12mm ou ø10...14mm Le luminaire est équipé d'une porte de révision.
Type de source lumineuse	Module LED, alimentation électronique Source lumineuse remplaçable (LED uniquement) par un professionnel.
Contrôle de l'éclairage	Variation de phase (TRIAC) Trailing Edge (TE) - Leading edge (LE)
Poids du luminaire net / brut	10,84kg / 13,16kg
Dimensions du carton [cm]	31,5cm x 29cm x 99cm
Dimensions du luminaire [cm]	24cm x 24cm x 95cm

Données techniques

Module LED	Cree DK210704 V2 JB2835 3V 4K (Fiche produit)
Alimentation ou Driver	Oui
Puissance racordée de la source lumineuse	10,9W
Puissance racordée du luminaire	13,4W
Flux lumineux de la source lumineuse	2058lm
Flux lumineux du luminaire	959lm
Efficacité lumineuse du luminaire	71,6lm/W
ULOR	8,8%
Température de couleur	4000K
Cohérence chromatique	SDCM3
CRI	80
L80TM-21 [wg LM-80]	>102 000h
L90 TM-21 [wg LM-80]	>52 600h
Facteur de puissance du luminaire	PF 0,9
Facteur THD	10%
Température de référence	+25°C
Plage de temp. de fonctionnement ambiante	-20...+45°C

Ce produit contient une source lumineuse de classe d'efficacité énergétique C / EPREL

Option de fixation également disponible :
- En classe de sécurité KL I
- Pour couleur LED 2700K
- Pour une valeur de flux lumineux différente
- Version avec dispositif de protection contre les surtensions (SPD)
- Pour une couleur différente de la fixation (selon la palette de couleurs RAL)

Conditions de vente et autres informations, après contact avec le Département des Ventes de Norlys.

Courant d'appel	2A / 50µs
Évaluation BUG	B1-U3-G1

Accessoires Vendu séparément

505XX0009	Ancre à bétonner
555ZX0009	
110GA0309	Adaptateur pour fondation en béton
3088GA0009	Adaptateur de montage
6011GA0011	Adaptateur de montage

NORLYS S.A.R.L
Centre Hermès - Bt 6
Parc Tertiaire de Valg ora
83160 La Valette du Var
FRANCE
+33 04 94 08 14 00
info@norlys.fr

TÜVRheinland CERTIFIED
Management System ISO 9001:2015 IATF 16949:2016
www.tuv.com ID 9108651873
PCC cert CERTIFICATE ISO 14001
RoHS 2011/65/UE

Avant l'installation, veuillez lire les instructions fournies avec le luminaire. Les travaux d'installation et de service sont effectués par une personne ayant les autorisations et qualifications appropriées, conformément aux réglementations en vigueur. En raison du développement dynamique de la technologie d'éclairage, nous fournissons des informations supplémentaires à la demande du client. La condensation qui peut se produire dans les luminaires est un phénomène naturel et n'affecte pas la qualité du luminaire.

Pièces détachées

ZS1734zx0010	Kit de réparation.

Fichiers à télécharger

Fichiers photométriques format LTD	Fichiers photométriques format IES
Manuel	

Index

Index	Couleur	RAL
1734AL	ALUMINIUM	9006
1734GR	GRAPHITE	7016

Autres couleurs selon le nuancier "Colors Template" / RAL - disponibles sur commande, après accord avec le service commercial de Norlys.

NORLYS S.A.R.L
Centre Hermès - Bt 6
Parc Tertiaire de Valgora
83160 La Valette du Var
FRANCE
+33 04 94 08 14 00
info@norlys.fr

TÜVRheinland CERTIFIED
Management System
ISO 9001:2015
IATF 16949:2016
www.tuv.com
ID 9108651873

PCC cert CERTIFICATE ISO 14001

RoHS 2011/65/UE

Avant l'installation, veuillez lire les instructions fournies avec le luminaire. Les travaux d'installation et de service sont effectués par une personne ayant les autorisations et qualifications appropriées, conformément aux réglementations en vigueur. En raison du développement dynamique de la technologie d'éclairage, nous fournissons des informations supplémentaires à la demande du client. La condensation qui peut se produire dans les luminaires est un phénomène naturel et n'affecte pas la qualité du luminaire.