NORLYS NARVIK II 1733

AC 220-240V 50-60Hz | IP 65 | IK 10 | LED | DIM

Narvik II 1733XX0010
14.10.2026 v.10.9
www.norlys.no

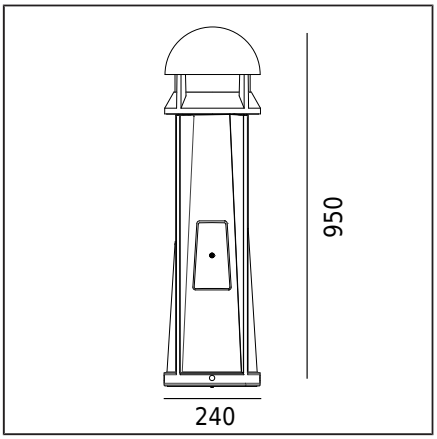

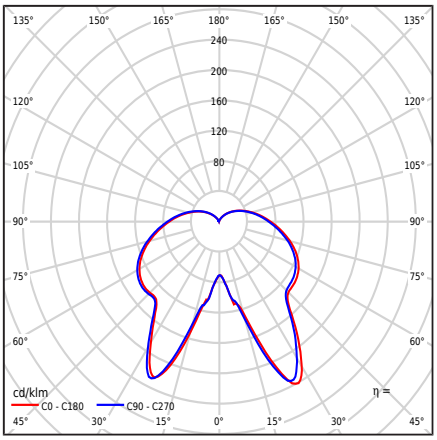

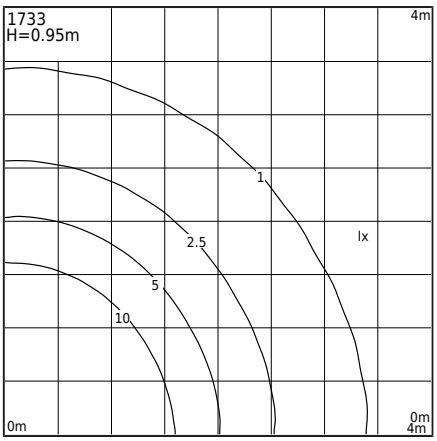

Typ svítidla

Fotometrické tělo	Světelné rozložení na čtyři strany, zakryté shora.
Charakteristiky svítidla	Bollardové svítidlo se stabilní a odolnou konstrukcí. Pro osvětlení soukromých a veřejných prostor

Obecné informace

Materiály	Práškově lakovaný hliníkový odlitek. Čočka - saténový PMMA plast. Silikonové těsnění.
Metoda montáže	Montáž svítidla: 6 oválných otvorů 10x15 s průměrem ø172mm každých 60° Další příslušenství musí být zakoupeno samostatně
Terminál	Připojovací svorky: max 2x4mm² Možnost připojení svítidla s okruhy max. 2x4mm² Kulatý izolovaný kabel s průměrem: ø8...12mm nebo ø10...14mm Svítidlo je vybaveno revizními dvířky
Typ světelného zdroje	LED modul, elektronický napájecí zdroj Vyměnitelný (pouze LED) světelný zdroj odborníkem. Vyměnitelné ovládací zařízení odborníkem.
Čistá / hrubá hmotnost svítidla	10,43kg / 12,55kg
Rozměry krabice [cm]	31,5cm x 29cm x 99cm
Rozměry svítidla [cm]	24cm x 24cm x 95cm

Technické údaje

Řidič	Ano
Příkon světelného zdroje	10,9W
Příkon svítidla	13,4W
Světelný tok lampy	2058lm
Světelný tok svítidla	757lm
Účinnost svítidla	56,5lm/W
ULOR	17,7%
Teplota chromatičnosti	4000K
Konzistence barev (McAdamova elipsa)	SDCM3
Index podání barev CRI	80
L80TM-21 [wg LM-80]	>102 000h
L90 TM-21 [wg LM-80]	>52 600h
Svítidlo Power Factor	PF 0,9
Faktor THD	10%
Ta Jmenovitá teplota	+25°C
Rozsah provozní teploty okolí (temp.)	-20...+45°C

Tento produkt obsahuje světelný zdroj energetické třídy účinnosti C / EPREL

Volitelně dostupné svítidlo:
- V bezpečnostní třídě pro KL I
- Pro LED barvu 2700K
- Pro jinou hodnotu světelného toku
- Verze s ochranou proti přepětí (SPD)
- Pro jinou barvu svítidla (podle barevné škály RAL)

Podmínky prodeje a další informace po kontaktu s obchodním oddělením Norlys

Záběhový proud	2A / 50µs
Hodnocení BUG	B1-U3-G1

Příslušenství prodává se samostatně

505XX0009	Kotvení do betonu
555ZX0009	
110GA0309	Adaptér pro betonový základ
3088GA0009	Montážní adaptér
6011GA0011	Montážní adaptér

Náhradní díly

ZS1733zx0010	Sada na opravu.

Soubory ke stažení

Fotometrické LDT soubory | Fotometrické IES soubory

Příručka

Norlys AS
P.B 1014 Hoff, 0218
Oslo
Hovfaret 4B, 0275
Oslo
Norway
+47 24 12 40 11
firmapost@norlys.no

TÜVRheinland CERTIFIED
Management System ISO 9001:2015 IATF 16949:2016
www.tuv.com ID 9108651873
PCC cert CERTIFICATE ISO 14001
RoHS 2011/65/UE

Před instalací si prosím přečtěte pokyny přiložené k svítidlu. Instalaci a servisní práce provádí osoba s příslušným oprávněním a kvalifikací, v souladu s platnými předpisy. Vzhledem k dynamickému rozvoji osvětlovací techniky poskytujeme na vyžádání zákazníka další informace. Kondenzace, která se může vyskytnout ve svítidlech, je přirozený jev a nemá vliv na kvalitu svítidla.

NARVIK II 1733

AC 220-240V 50-60Hz | IP 65 | IK 10 | LED | DIM

Indexy

Rejstřík	Barva	RAL
1733GR	GRAFIT	7016
1733AL	HLINÍK	9006

Ostatní barvy dle vzorníku "Colors Template" / RAL - na objednávku, po dohodě s obchodním oddělením společnosti Norlys.

Norlys AS
P.B 1014 Hoff, 0218
Oslo
Hovfaret 4B, 0275
Oslo
Norway
+47 24 12 40 11
firmapost@norlys.no

TÜVRheinland CERTIFIED
Management System
ISO 9001:2015
IATF 16949:2016
www.tuv.com
ID 9108651873

PCC cert
CERTIFICATE
ISO 14001

RoHS 2011/65/UE

Před instalací si prosím přečtěte pokyny přiložené k svítidlu. Instalaci a servisní práce provádí osoba s příslušným oprávněním a kvalifikací, v souladu s platnými předpisy. Vzhledem k dynamickému rozvoji osvětlovací techniky poskytujeme na vyžádání zákazníka další informace. Kondenzace, která se může vyskytnout ve svítidlech, je přirozený jev a nemá vliv na kvalitu svítidla.