NORLYS ALTA 1475.01

AC 220-240V 50-60Hz | IP 65 | E27 LED | DIM

Alta 1475.01XX0012
27.03.2026 v.12.7
www.norlys.no

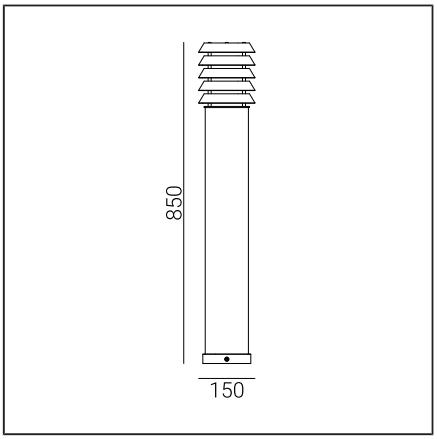

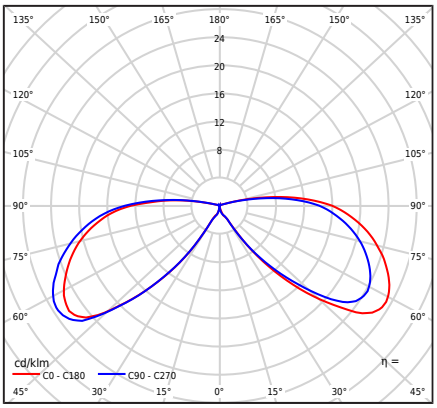

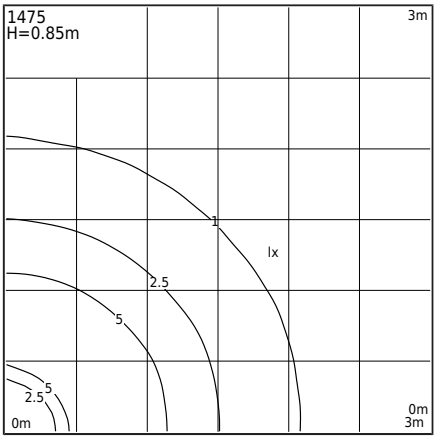

Тип светильника

Тип переплета	Оправа столбовая.
Фотометрическое тело	Свет вращательно-симметричный, закрытый сверху.
Характеристики светильника	Столбовый светильник с прочной и долговечной конструкцией. Предназначен для освещения частных участков и общественных зон.

Основная информация

материалы	Силиконовая прокладка.
Управление светом	Phase-dimming (TRIAC) TRAILING EDGE (TE) - LEADING EDGE (LE)

Технические данные

LED лампа E27	да
Внешнее управление	Phase dimming LED GU10 E27 (Руководство пользователя)
Мощность источника света	8W
Мощность светильника	8W
Лампа светового потока	806lm
Световой световой поток	100lm
Эффективность светильника	12,5lm/W
Цветовая температура	2700K
консистенция	SDCM6
CRI	80
L70B50 [wg LM-80]	>25 000h
Светильник с коэффициентом мощности	PF 0,70
Ta Номинальная температура	+25°C
Диапазон раб. темп. окружающей среды	Ta max=+65°C

Этот продукт содержит источник света класса энергоэффективности. F / EPREL

аксессуары продано отдельно

3086GA0009	Монтажный адаптер
3080GA0009	Монтажный адаптер
206GA0010	Грунтовый анкер
206GA0S10	Адаптер для бетонного фундамента
205ZX0010	Анкер для бетонирования

Рекомендуемые источники света

Osram LED Parathom Classic E27	Philips Master LEDbulb / Ledbulb Classic E27

Запасные части

06291001	Абажур - сервисный комплект
08288004	
46999021	

Файлы для скачивания

Фотометрические файлы LDT	Фотометрические файлы IES
Руководство	BIM ArchiCAD

Индексы

Индекс	цвет	RAL
1475.01GA	ГОРЯЧЕЕ ЦИНКОВАНИЕ	-
1475.01BL	ЧЕРНЫЙ	9005

Другие цвета по образцу "Colors Template" — под заказ, по согласованию с отделом продаж компании Norlys.

Norlys AS
P.B 1014 Hoff, 0218
Oslo
Hovfaret 4B, 0275 Oslo
Norway
+47 24 12 40 11
firmapost@norlys.no

TÜVRheinland CERTIFIED
Management System ISO 9001:2015 IATF 16949:2016
www.tuv.com ID 9108651873
PCC cert CERTIFICATE ISO 14001
RoHS 2011/65/UE