NORLYS VASA 128

IP 65 | IK 08 | LED | DIM

Vasa 128XX0014
16.09.2026 v.14.24
www.norlys.it

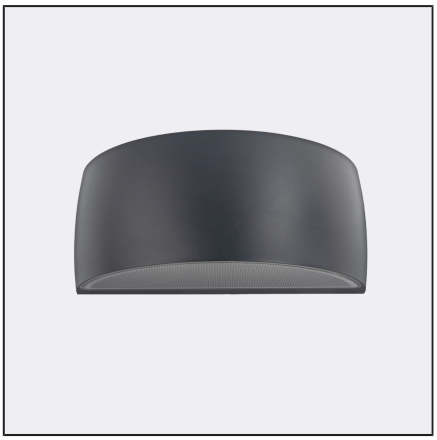

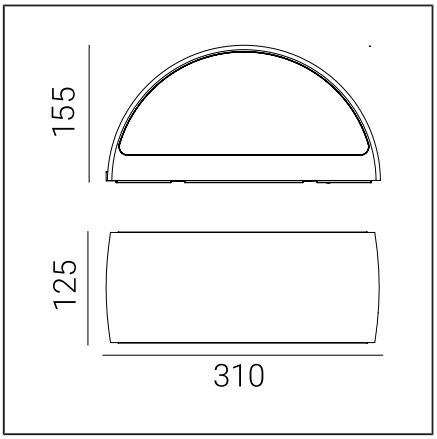

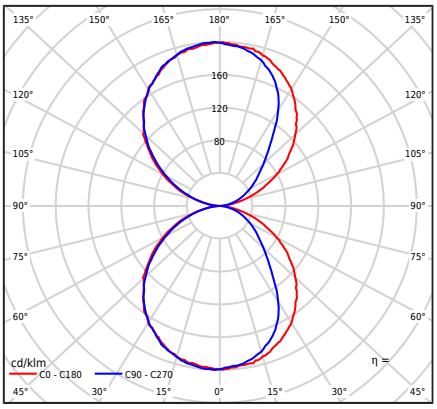

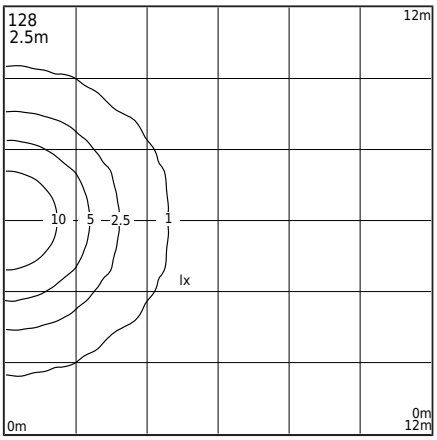

Tipo di apparecchio di illuminazione

Corpo fotometrico	Luce bidirezionale: diretta verso l'alto e verso il basso.
Caratteristiche dell'apparecchio di illuminazione	Apparecchio con un'ampia gamma di applicazioni, ad esempio per l'illuminazione di pareti e superfici di facciata o qualsiasi altro concetto architettonico

Informazioni generali

Materiali	Fusione in alluminio verniciato a polvere. Lente - policarbonato trasparente con struttura, stabilizzato UV. Guarnizione in silicone. Passacavo EPDM.
Metodo di montaggio	Montaggio dell'apparecchio di illuminazione: piastra in alluminio con 2 fori 5x10mm distanza 45mm, o direttamente: 2 fori ø5mm distanza 68mm
Terminale	Terminali di connessione: max 3x2,5mm² Possibilità di collegare il luminare in loop max 3x1,5mm² Cavo rotondo isolato con un diametro di ø7...10,5mm Secondo le istruzioni di montaggio allegate
Tipo di sorgente luminosa	Modulo LED, alimentatore elettronico Sorgente luminosa sostituibile (solo LED) da un professionista. Apparecchiatura di controllo sostituibile da un professionista.
Peso apparecchio netto / lordo	2,27kg / 2,67kg
Dimensioni della scatola [cm]	34,5cm x 15cm x 17cm
Dimensioni del luminaire [cm]	31cm x 12,5cm x 15,5cm

Dati tecnici

2 moduli LED	Philips Fortimo Strip 0,5ft MF FC LV6 3K (Scheda tecnica)
Driver	Sì
Durata del driver	50000h
Controllo esterno	Philips Xitanium TE (Manuale utente)
Potenza della sorgente luminosa	6,6W
Potenza del lume.	8,5W
Flusso luminoso della lampada	1128lm
Flusso luminoso del luminare	631lm
Efficienza dell'apparecchio di illuminazione	74,2lm/W
ULOR	50%
Temperatura di colore	3000K
Consistenza del colore (ellisse di McAdam)	SDCM3
Lampeggiare di luce (Pst LM)	≤0.3
Effetto stroboscopico (SVM)	≤0.7
Indice di resa cromatica CRI	80
L80B20 [wg LM-80]	>72 000h
L90B10 [wg LM-80]	>64 000h
Apparecchio di illuminazione Power Factor	PF 0,90
Fattore THD	20%
Temperatura Ta nominale	+25°C
Intervallo di temp. di esercizio ambiente	-20...+45°C
Questo prodotto contiene sorgenti luminose di classe di efficienza energetica D / EPREL	
Corrente di spunto	1,65A/16,5µs]
Valutazione BUG	B0-U3-G0

Numero massimo di apparecchi di questo tipo per MCB:

B 10A: 157, B 16A: 254, C 10A: 264, C 16A: 340

Parti di ricambio

08120006	Guarnizione.
ZS128zx0014	Servizio impostato.
ZS4699100105	Servizio set LED
ZS46999610	Alimentatore di servizio impostato

Norlys S.r.l.
Via San Pellegrino 2
25065 - Lumezzane
Brescia Italy
+39 030 890 1492
info@norlys.it

TÜVRheinland CERTIFIED
Management System ISO 9001:2015 IATF 16949:2016
www.tuv.com ID 9108651873
PCC cert CERTIFICATE ISO 14001
RoHS 2011/65/UE

Prima dell'installazione, leggere le istruzioni incluse con l'apparecchio di illuminazione. L'installazione e i lavori di servizio sono svolti da una persona con le autorizzazioni e qualifiche appropriate, in conformità con le normative applicabili. A causa dello sviluppo dinamico della tecnologia dell'illuminazione, forniamo informazioni aggiuntive su richiesta del cliente. La condensa che può verificarsi negli apparecchi di illuminazione è un fenomeno naturale e non influisce sulla qualità dell'apparecchio di illuminazione

VASA 128

File da scaricare

File fotometrici LDT	File IES fotometrici
Manuale	BIM ArchiCAD

Indici

Indice	Colore	RAL
128AL	ALLUMINIO	9006
128WH	BIANCO	9003
128GR	GRAFITE	7016
128BL	NERO	9005

Altri colori secondo il campionario "Colors Template" - disponibili su richiesta, previo accordo con il reparto commerciale di Norlys.

Norlys S.r.l.
Via San Pellegrino 2
25065 - Lumezzane
Brescia Italy
+39 030 890 1492
info@norlys.it

Management System ISO 9001:2015 IATF 16949:2016
www.tuv.com ID 9108651873
CERTIFICATE ISO 14001
RoHS 2011/65/UE

Prima dell'installazione, leggere le istruzioni incluse con l'apparecchio di illuminazione. L'installazione e i lavori di servizio sono svolti da una persona con le autorizzazioni e qualifiche appropriate, in conformità con le normative applicabili. A causa dello sviluppo dinamico della tecnologia dell'illuminazione, forniamo informazioni aggiuntive su richiesta del cliente. La condensa che può verificarsi negli apparecchi di illuminazione è un fenomeno naturale e non influisce sulla qualità dell'apparecchio di illuminazione