NORLYS VASA 128

IP 65 | IK 08 | AC 220-240V 50-60Hz | LED | DIM

Vasa 128XX0014
16.09.2026 v.14.24
www.norlys.no

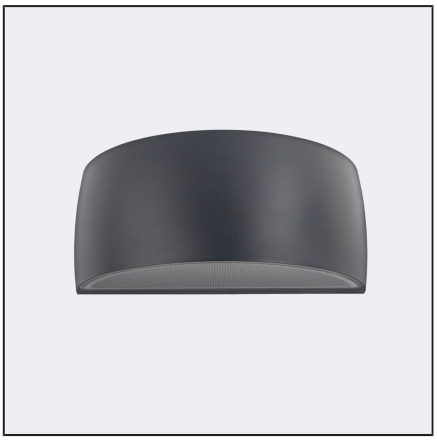

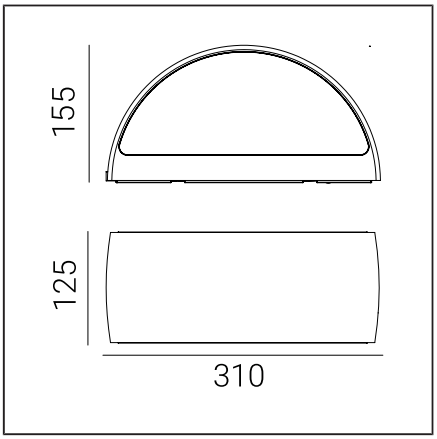

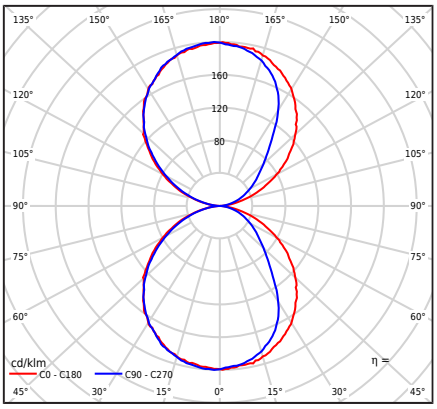

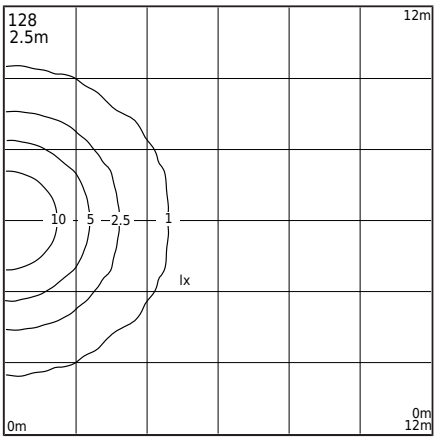

Valaisintyyppi

Valaisintyyppi	Seinakapp,
Fotometrinen runko	Kaksipuolinen valo: suunnattu ylös ja alas.
Valaisimen ominaisuudet	Valaisin, jolla on laaja valikoima käyttötarkoituksia, esimerkiksi seinien ja julkisivujen tai muiden arkkitehtonisten konseptien valaistukseen

Yleistä tietoa

Materiaalit	Jauhemaalattu alumiinivalu. Linssi - kirkasta polykarbonaattia, jossa on rakenne, UV-stabiloitu. Silikonitiiviste. EPDM-kaapelilaippa.
Asennustapa	Valaisimen asennus: alumiinilevy, jossa on 2 reikää 5x10mm, etäisyys 45mm, tai suoraan: 2 reikää ø5mm, etäisyys 68mm
Pääte	Liitäntäliittimet: enintään 3x2,5mm² Mahdollisuus liittää valaisin silmukkaan enintään 3x1,5mm² Pyöreä eristetty kaapeli, jonka halkaisija on ø7...10,5mm Kiinnitettyjen asennusohjeiden mukaan
Valonlähteen tyyppi	LED-moduuli, elektroninen virtalähde Ammattilaisen vaihdettava (vain LED) valonlähde. Vaihdettava ohjauslaite ammattilaisen toimesta.
Valaisimen paino nettopaino / bruttopaino	2,27kg / 2,67kg
Laatikon mitat [cm]	34,5cm x 15cm x 17cm
Valaisimen mitat [cm]	31cm x 12,5cm x 15,5cm

Tekniset tiedot

2 LED-moduulit	Philips Fortimo Strip 0,5ft MF FC LV6 3K (Tuotekortti)
Ajuri	Kyllä
Kuljettajan kestävyys	50000h
Ulkoinen ohjaus	Philips Xitanium TE (Käyttöohje)
Valonlähteen wattimäärä	6,6W
Valaisimen wattimäärä	8,5W
Lampun valovirta	1128lm
Valaisimen valovirta	631lm
Valaisimen tehokkuus	74,2lm/W
ULOR	50%
Värilämpötila	3000K
Värin yhdenmukaisuus (McAdamin ellipsi)	SDCM3
Valon välkähdys (Pst LM)	≤0.3
Stroboskooppiefekti (SVM)	≤0.7
Värintoistoindeksi CRI	80
L80B20 [wg LM-80]	>72 000h
L90B10 [wg LM-80]	>64 000h
Power Factor valaisin	PF 0,90
THD-tekijä	20%
Ta Nimellislämpötila	+25°C
Ympäristön käyttölämpötila-alue (temp.)	-20...+45°C

Tämä tuote sisältää valonlähteitä energiatehokkuusluokassa D / EPREL

Valinnainen valaisin saatavilla myös:
- Hätäasennuksiin, joissa DC-jännite noin 180 ÷ 270 V
- Käyttötapa/himmennys: vaihehimmennys; DALI2 ; 1...10V
- LED-värille 2700K [1/0]
- Erilaista valovirta-arvoa varten
- Erilaista valaisimen väriä varten (RAL-värikartan mukaan)

Myyntiehdot ja muut tiedot, ottamalla yhteyttä Norlys-myyntiosastoon

Ryntäysvirta	1,65A/16,5µs]
BUG-arviointi	B0-U3-G0

Enimmäismäärä tämän tyyppisiä valaisimia per MCB:

B 10A: 157, B 16A: 254, C 10A: 264, C 16A: 340

Norlys AS
P.B 1014 Hoff, 0218
Oslo
Hovfaret 4B, 0275
Oslo
Norway
+47 24 12 40 11
firmapost@norlys.no

TÜVRheinland CERTIFIED — Management System ISO 9001:2015 IATF 16949:2016 — www.tuv.com ID 9108651873

PCC cert CERTIFICATE ISO 14001

RoHS 2011/65/UE

Ennen asennusta, lue valaisimen mukana toimitetut ohjeet. Asennus- ja huoltotyöt suorittaa henkilö, jolla on asianmukaiset valtuudet ja pätevyydet voimassa olevien säännösten mukaisesti.
Valaistusteknologian dynaamisen kehityksen vuoksi annamme lisätietoja asiakkaan pyynnöstä.
Valaisimissa mahdollisesti esiintyvä kondensaatio on luonnollinen ilmiö eikä vaikuta valaisimen laatuun

Varaosat

08120006	Tiiviste.
ZS128zx0014	Huoltosarja.
ZS4699100105	Huoltosarja LED
ZS46999610	Huoltokokonaisuuden virtalähde

Tiedostot ladattavaksi

Fotometriset LDT-tiedostot	Photometriset IES-tiedostot
Manuaali	BIM ArchiCAD

Indeksit

Indeksi	Väri	RAL
128AL	ALUMIINI	9006
128GR	GRAFIITTI	7016
128BL	MUSTA	9005
128WH	VALKOINEN	9003

Muut värit "Colors Template" -värimalliston mukaisesti - saatavilla tilauksesta, Norlysin myyntiosaston kanssa sovittuna.

Norlys AS
P.B 1014 Hoff, 0218
Oslo
Hovfaret 4B, 0275
Oslo
Norway
+47 24 12 40 11
firmapost@norlys.no

Management System ISO 9001:2015 IATF 16949:2016
www.tuv.com ID 9108651873

CERTIFICATE ISO 14001

RoHS 2011/65/UE

Ennen asennusta, lue valaisimen mukana toimitetut ohjeet. Asennus- ja huoltotyöt suorittaa henkilö, jolla on asianmukaiset valtuudet ja pätevyydet voimassa olevien säännösten mukaisesti.
Valaistusteknologian dynaamisen kehityksen vuoksi annamme lisätietoja asiakkaan pyynnöstä.
Valaisimissa mahdollisesti esiintyvä kondensaatio on luonnollinen ilmiö eikä vaikuta valaisimen laatuun