NORLYS VASA 128

Vasa 128XX0014
16.09.2026 v.14.24
www.norlys.no

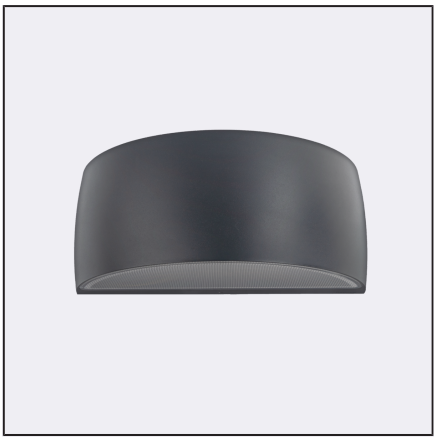

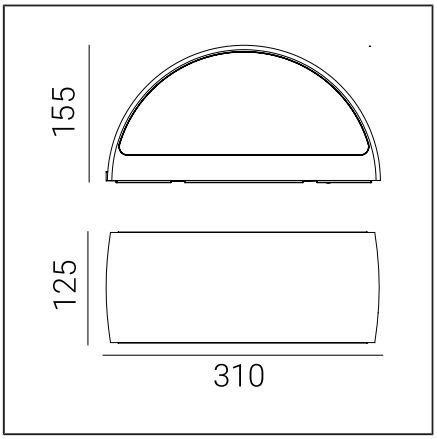

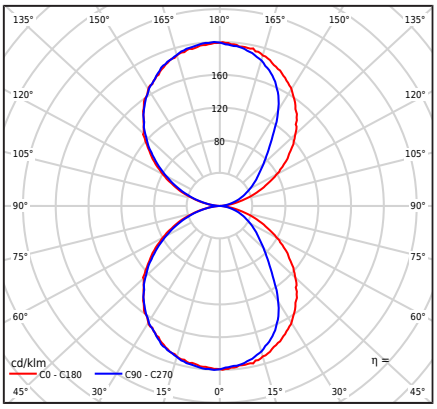

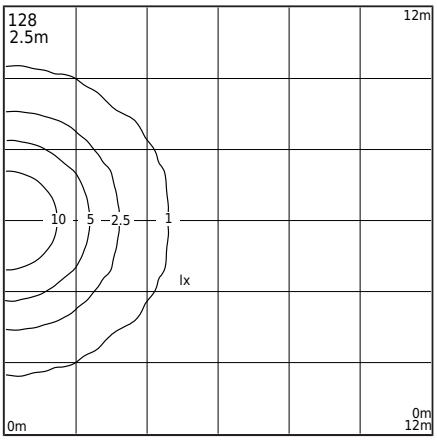

Valgusti tüüp

Fotomeetriline keha	Kahepoolne valgus: suunatud üles ja alla.
Valgusti omadused	Valgusti, millel on lai valik rakendusi, näiteks seinte ja fassaadipindade või muude arhitektuuriliste kontseptsioonide valgustamiseks

Üldine teave

Materjalid	Pulbervärvitud alumiiniumvaland. Läätse - läbipaistev polükarbonaat koos struktuuriga, UV stabiliseeritud. Silikoonist tihend. EPDM kaabliglanss.
Paigaldusmeetod	Valgusti paigaldamine: alumiiniumplaat kahe auguga 5x10mm vahe 45mm, või otse: kaks ava ø5mm vahe 68mm
Terminal	Ühendusterminalid: max 3x2,5mm² Võimalus ühendada valgusti ahelasse max 3x1,5mm² Ringi isolatsiooniga kaabel läbimõõduga ø7...10,5mm Vastavalt lisatud paigaldusjuhistele
Valgusallika tüüp	LED-moodul, elektrooniline toiteallikas Vahetatav (ainult LED) valgusallikas professionaal poolt. Professionaali poolt vahetatav juhtimisvarustus.
Valgusti kaal neto / bruto	2,27kg / 2,67kg
Kasti mõõtmed [cm]	34,5cm x 15cm x 17cm
Valgusti mõõtmed [cm]	31cm x 12,5cm x 15,5cm

Tehnilised andmed

2 LED-moodulit	Philips Fortimo Strip 0,5ft MF FC LV6 3K (Andmeleht)
Juht	Jah
Juhi vastupidavus	50000h
Väline juhtimine	Philips Xitanium TE (Kasutusjuhend)
Valgusallika võimsus	6,6W
Valgusti võimsus	8,5W
Lambi valgusvoog	1128lm
Valgusti valgusvoog	631lm
Valgusti tõhusus	74,2lm/W
ULOR	50%
Värvitemperatuur	3000K
Värvikonstant (McAdami ellips)	SDCM3
Valguse virvendus (Pst LM)	≤0.3
Stroboskoopiefekt (SVM)	≤0.7
Värviedastusindeks CRI	80
L80B20 [wg LM-80]	>72 000h
L90B10 [wg LM-80]	>64 000h
Power Factor valgusti	PF 0,90
THD tegur	20%
Ta hinnatud temperatuur	+25°C
Ümbritseva töötemp. vahemik	-20...+45°C

See toode sisaldab energiatõhususe klassi valgusallikaid D / EPREL

Valikuline valgusti on samuti saadaval:
- Hädaolukorra paigaldiste jaoks alalisvooluga umbes 180 ÷ 270 V
- Töörežiim/hämardus: faasi hämardus; DALI2 ; 1...10V
- LED-i värvuse jaoks 2700K [1/0]
- Teistsuguse valgusvoo väärtuse jaoks
- Teistsuguse valgusti värvi jaoks (vastavalt RAL värvipaletile)

Müügi tingimused ja muu teave pärast ühendust Norlys müügiosakonnaga

Sissevoolu vool	1,65A/16,5µs]
BUG hindamine	B0-U3-G0

Selle tüüpi valgustite maksimaalne arv MCB kohta:

B 10A: 157, B 16A: 254, C 10A: 264, C 16A: 340

Varuosad

08120006	Tihend.
ZS128zx0014	Teeninduse komplekt.
ZS4699100105	Teenuse komplekt LED
ZS46999610	Teeninduse komplekt toiteallikas

Norlys AS
P.B 1014 Hoff, 0218
Oslo
Hovfaret 4B, 0275
Oslo
Norway
+47 24 12 40 11
firmapost@norlys.no

Management System ISO 9001:2015 IATF 16949:2016
TÜVRheinland CERTIFIED
www.tuv.com ID 9108651873

PCC cert CERTIFICATE ISO 14001

RoHS 2011/65/UE

Enne paigaldamist lugege palun läbi valgusti juurde kuuluvad juhised. Paigaldus- ja hooldustöid teostab isik, kellel on vastavad volitused ja kvalifikatsioon, vastavalt kehtivatele eeskirjadele.
Valgustustehnoloogia dünaamilise arengu tõttu esitame täiendavat teavet vastavalt kliendi soovile.
Kondensatsioon, mis võib tekkida valgustites, on loomulik nähtus ega mõjuta valgusti kvaliteeti.

VASA 128

Failid allalaadimiseks

Fotomeetrilised LDT-failid	Fotomeetrilised IES failid
Käsiraamat	BIM ArchiCAD

Indeksid

Indeks	Värv	RAL
128AL	ALUMIINIUM	9006
128GR	GRAFIIT	7016
128BL	MUST	9005
128WH	VALGE	9003

Muud värvid vastavalt värvikaardile "Colors Template" - tellimisel, kokkuleppel Norlysi müügiosakonnaga.

Norlys AS
P.B 1014 Hoff, 0218
Oslo
Hovfaret 4B, 0275
Oslo
Norway
+47 24 12 40 11
firmapost@norlys.no

Enne paigaldamist lugege palun läbi valgusti juurde kuuluvad juhised. Paigaldus- ja hooldustöid teostab isik, kellel on vastavad volitused ja kvalifikatsioon, vastavalt kehtivatele eeskirjadele.
Valgustustehnoloogia dünaamilise arengu tõttu esitame täiendavat teavet vastavalt kliendi soovile.
Kondensatsioon, mis võib tekkida valgustites, on loomulik nähtus ega mõjuta valgusti kvaliteeti.