NORLYS VASA 128

Vasa 128XX0014
16.09.2026 v.14.24
www.norlys.no

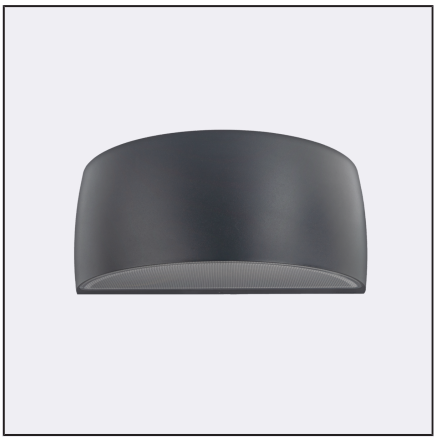

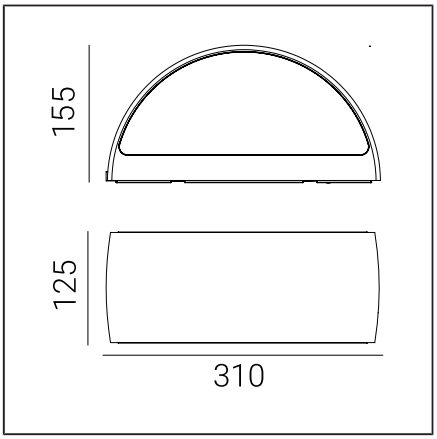

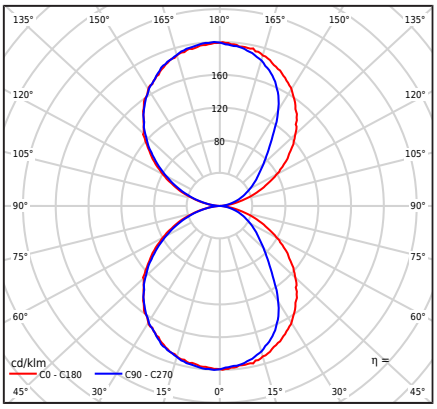

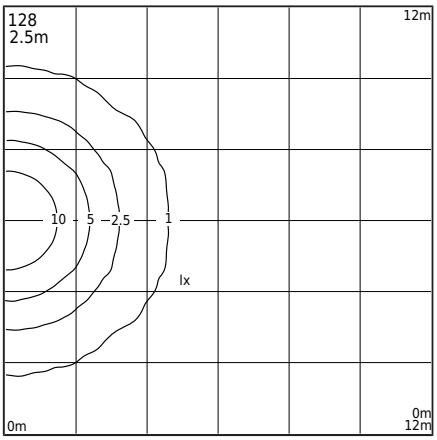

Type af armatur

Type af armatur	Væglampe,
Fotometrisk krop	Dobbeltlys: rettet opad og nedad.
Egenskaber ved armaturet	Armatur med et bredt anvendelsesområde, for eksempel til belysning af vægge og facader eller andre arkitektoniske koncepter

Generel information

Materialer	Pulverlakeret aluminiumsstøbning. Linse - transparent polycarbonat med struktur, UV-stabiliseret. Silikonepakning. EPDM kabelgennemføring.
Monteringsmetode	Montering af armaturet: aluminiumsplade med 2 huller 5x10mm afstand 45mm, eller direkte: 2 huller ø5mm afstand 68mm
Terminal	Forbindelsesklemmer: maks 3x2,5mm² Mulighed for at forbinde armatur i sløjfe maks 3x1,5mm² Rundt isoleret kabel med en diameter på ø7...10,5mm Ifølge de vedlagte monteringsvejledninger
Type af lyskilde	LED-modul, elektronisk strømforsyning Udskiftelig (kun LED) lyskilde af en fagmand. Udskifteligt kontroludstyr af en professionel.
Armaturens vægt netto / brutto	2,27kg / 2,67kg
Boksdimensioner [cm]	34,5cm x 15cm x 17cm
Luminaiemål [cm]	31cm x 12,5cm x 15,5cm

Tekniske data

2 LED-moduler	Philips Fortimo Strip 0,5ft MF FC LV6 3K (Datablad)
Driver	Ja
Driverens holdbarhed	50000h
Extern kontrol	Philips Xitanium TE (Brugermanual)
Lyskilde wattstyrke	6,6W
Armatur wattforbrug	8,5W
Lampe lysstrøm	1128lm
Luminaires lysstrøm	631lm
Effektivitet af armaturet	74,2lm/W
ULOR	50%
Farvetemperatur	3000K
Farvekonsistens (McAdam-ellipse)	SDCM3
Flimren af lys (Pst LM)	≤0.3
Strobeeffekt (SVM)	≤0.7
Farvegengivelsesindeks CRI	80
L80B20 [wg LM-80]	>72 000h
L90B10 [wg LM-80]	>64 000h
Power Factor armatur	PF 0,90
THD-faktor	20%
Ta Nominel temperatur	+25°C
Områdets driftstemp. for omgivelser	-20...+45°C

Dette produkt indeholder lyskilder med energieffektivitetsklasse D / EPREL

Ekstra armatur også tilgængelig:
- Til nødinstitutioner med jævnspænding på cirka 180 ÷ 270 V
- Driftstilstand/dæmpning: fasetændpning; DALI2; 1...10V
- For LED farve 2700K [1/0]
- For en anden lysstrømværdi
- For en anden farve på armaturet (i henhold til RAL farvepaletten)

Salgsbetingelser og andre oplysninger, efter kontakt med Norlys salgsafdeling

Startstrøm	1,65A/16,5µs]
BUG-vurdering	B0-U3-G0

Maksimalt antal armaturer af denne type pr. MCB:

B 10A: 157, B 16A: 254, C 10A: 264, C 16A: 340

Norlys AS
P.B 1014 Hoff, 0218
Oslo
Hovfaret 4B, 0275
Oslo
Norway
+47 24 12 40 11
firmapost@norlys.no

Management System ISO 9001:2015 IATF 16949:2016 TÜVRheinland CERTIFIED www.tuv.com ID 9108651873

PCC cert CERTIFICATE ISO 14001

RoHS 2011/65/UE

Før installationen bedes du læse vejledningen, der følger med armaturet. Installations- og servicearbejde udføres af en person med passende tilladelser og kvalifikationer, i overensstemmelse med gældende regler. På grund af den dynamiske udvikling inden for belysningsteknologi, giver vi yderligere information efter kundens anmodning. Kondens, der kan forekomme i armaturer, er et naturligt fænomen og påvirker ikke armaturets kvalitet

Reservedele

08120006	Pakning.
ZS128zx0014	Servicesæt.
ZS4699100105	Service sæt LED
ZS46999610	Service sæt strømforsyning

Filer til download

Fotometriske LDT-filer	Fotometriske IES filer
Manuale	BIM ArchiCAD

Indekser

Indeks	Farve	RAL
128AL	ALUMINIUM	9006
128GR	GRAFIT	7016
128WH	HVID	9003
128BL	SORT	9005

Øvrige farver i henhold til farvekortet "Colors Template" - på bestilling, efter aftale med Norlys' salgsafdeling.

Norlys AS
P.B 1014 Hoff, 0218
Oslo
Hovfaret 4B, 0275
Oslo
Norway
+47 24 12 40 11
firmapost@norlys.no

Management System ISO 9001:2015 IATF 16949:2016
www.tuv.com ID 9108651873

CERTIFICATE ISO 14001

RoHS 2011/65/UE

Før installationen bedes du læse vejledningen, der følger med armaturet. Installations- og servicearbejde udføres af en person med passende tilladelser og kvalifikationer, i overensstemmelse med gældende regler. På grund af den dynamiske udvikling inden for belysningsteknologi, giver vi yderligere information efter kundens anmodning. Kondens, der kan forekomme i armaturer, er et naturligt fænomen og påvirker ikke armaturets kvalitet