NORLYS VASA 127

Vasa 127XX0012
16.09.2026 v.12.10
www.norlys.no

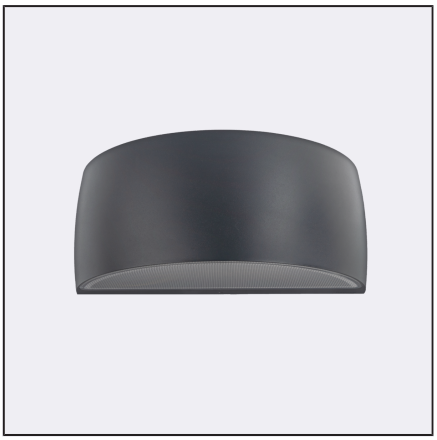

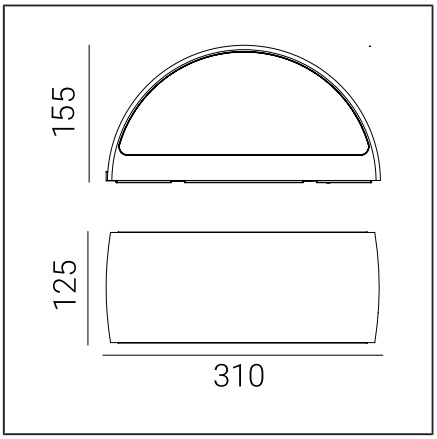

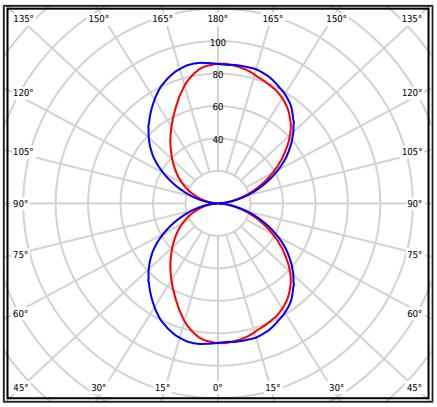

Valgusti tüüp

Fotomeetriline keha	Kahepoolne valgus: suunatud üles ja alla.
Valgusti omadused	Valgusti, millel on lai kasutusala, näiteks seinte ja fassaadipindade või mis tahes muude arhitektuuriliste kontseptsioonide valgustamiseks.

Üldine teave

Materjalid	Pulbervärvitud alumiiniumvaland. Läätse - läbipaistev polükarbonaat koos struktuuriga, UV stabiliseeritud. Silikoonist tihend. EPDM kaabliglanss.
Paigaldusmeetod	Valgusti kinnitamine: alumiiniumplaat 2 auguga, avade mõõdud 5x10mm, vahe 45mm, või otse: 2 auku ø5mm, vahe 68mm.
Terminal	Ühendusterminalid: max 3x2,5mm², võimalus ühendada valgusti ahelas max 3x1,5mm². Ümmargune juhe isolatsioonis läbimõõduga ø7...10,5mm.
Valgusallika tüüp	LED-lamp E27 A55...A60 Lõppkasutaja poolt asendatav valgusallikas.
Valgusti kaal neto / bruto	2,45kg / 2,45kg
Kasti mõõtmed [cm]	34,5cm x 15cm x 17cm
Valgusti mõõtmed [cm]	31cm x 12,5cm x 15,5cm

Tehnilised andmed

LED-lamp E27	Philips MAS LEDBulb DT5.9-60W E27 927 A60 FR G (Andmeleht)
Väline juhtimine	Faasi hämardamine LED GU10 E27 (Kasutusjuhend)
Valgusallika võimsus	8W
Valgusti võimsus	5,9W
Lambi valgusvoog	806lm
Valgusti valgusvoog	384lm
Valgusti tõhusus	65,1lm/W
ULOR	50%
Värvitemperatuur	2700K
Värviedastusindeks CRI	80
L70TM-21 [wg LM-80]	>25 000h
Power Factor valgusti	PF 0,85
Ta hinnatud temperatuur	+25°C
Ümbritseva töötemp. vahemik	-20...+45°C
See toode sisaldab valgusallikat energiaklassi energiatõhususest D / EPREL	
BUG hindamine	B0-U3-G0

Varuosad

08120006	Tihend.
46999021	LED E27 lamp

Failid allalaadimiseks

Fotomeetrilised LDT-failid	Fotomeetrilised IES failid
3D mudelid ja joonised	Käsiraamat
BIM ArchiCAD	

Indeksid

Indeks	Värv	RAL
127AL	ALUMIINIUM	9006
127GR	GRAFIIT	7016
127BL	MUST	9005
127WH	VALGE	9003

Muud värvid vastavalt värvikaardile "Colors Template" - tellimisel, kokkuleppel Norlysi müügiosakonnaga.

Norlys AS
P.B 1014 Hoff, 0218
Oslo
Hovfaret 4B, 0275
Oslo
Norway
+47 24 12 40 11
firmapost@norlys.no

Management System ISO 9001:2015 IATF 16949:2016 TÜVRheinland CERTIFIED www.tuv.com ID 9108651873

PCC cert CERTIFICATE ISO 14001

RoHS 2011/65/UE

Lugege enne paigaldamist kasutusjuhendit. Valgustehnoloogia dünaamilise arengu tõttu on lisainformatsioon saadaval soovi korral. LED-moduuli peab vahetama kvalifitseeritud isik vastavalt kehtivatele eeskirjadele. Kondensatsioon, mis võib valgustites esineda, on loomulik nähtus ega halvenda valgusti kvaliteeti.