NORLYS VASA 127

Vasa 127XX0012
16.09.2026 v.12.10
www.norlys.no

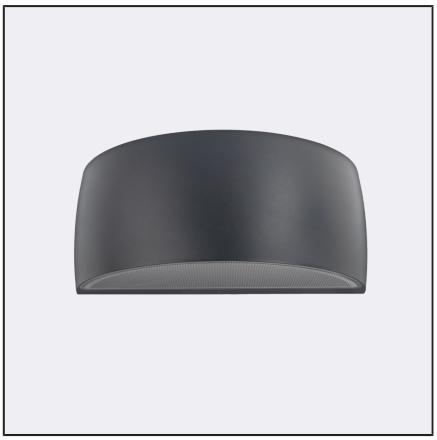

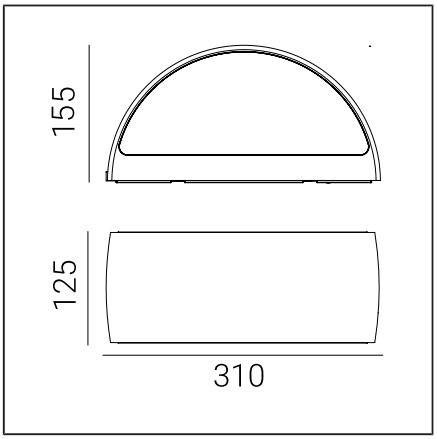

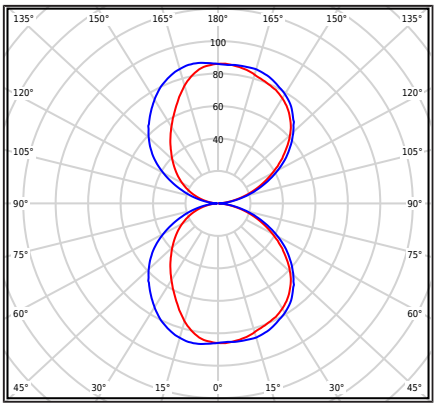

Type af armatur

Type af armatur	Væglampe,
Fotometrisk krop	Dobbeltlys: rettet opad og nedad.
Egenskaber ved armaturet	Luminaire med et bredt anvendelsesområde for eksempel til belysning af vægge og facader eller andre arkitektoniske koncepter.

Generel information

Materialer	Pulverlakeret aluminiumsstøbning. Linse - transparent polycarbonat med struktur, UV-stabiliseret. Silikonepakning. EPDM kabelgennemføring.
Monteringsmetode	Fastgørelse af armaturet: aluminiumsplade med 2 huller 5x10mm afstand 45mm, eller direkte: 2 huller ø5mm afstand 68mm.
Terminal	Tilslutningsterminaler: maks 3x2,5mm², mulighed for at tilslutte armatur i sløjfe maks 3x1,5mm² En rund ledning i isolationen med en diameter på ø7...10,5mm.
Type af lyskilde	LED-lampe E27 A55...A60 Udskiftelig lyskilde af en slutbruger
Armaturens vægt netto / brutto	2,45kg / 2,45kg
Boksdimensioner [cm]	34,5cm x 15cm x 17cm
Luminaiemål [cm]	31cm x 12,5cm x 15,5cm

Tekniske data

LED-lampe E27	Philips MAS LEDBulb DT5.9-60W E27 927 A60 FR G (Datablad)
Extern kontrol	Fasedæmpning LED GU10 E27 (Brugermanual)
Lyskilde wattstyrke	8W
Armatur wattforbrug	5,9W
Lampe lysstrøm	806lm
Luminaires lysstrøm	384lm
Effektivitet af armaturet	65,1lm/W
ULOR	50%
Farvetemperatur	2700K
Farvegengivelsesindeks CRI	80
L70TM-21 [wg LM-80]	>25 000h
Power Factor armatur	PF 0,85
Ta Nominel temperatur	+25°C
Områdets driftstemp. for omgivelser	-20...+45°C
Dette produkt indeholder lyskilde i energieffektivitetsklasse D / EPREL	
BUG-vurdering	B0-U3-G0

Reservedele

08120006	Pakning.
46999021	LED E27 lampe

Filer til download

Fotometriske LDT-filer	Fotometriske IES filer
3D-modeller og tegninger	Manuale
BIM ArchiCAD	

Indekser

Indeks	Farve	RAL
127AL	ALUMINIUM	9006
127GR	GRAFIT	7016
127WH	HVID	9003
127BL	SORT	9005

Øvrige farver i henhold til farvekortet "Colors Template" - på bestilling, efter aftale med Norlys' salgsafdeling.

Norlys AS
P.B 1014 Hoff, 0218
Oslo
Hovfaret 4B, 0275
Oslo
Norway
+47 24 12 40 11
firmapost@norlys.no

Management System ISO 9001:2015 IATF 16949:2016
TÜVRheinland CERTIFIED
www.tuv.com ID 9108651873

PCC cert CERTIFICATE ISO 14001

RoHS 2011/65/UE

Læs venligst manualen før installation. På grund af den dynamiske udvikling af lysteknologi er yderligere information tilgængelig efter anmodning. LED-modulet skal udskiftes af en kvalificeret person i overensstemmelse med gældende regler. Kondens, som kan opstå i armaturer, er et naturligt fænomen og forringer ikke kvaliteten af armaturet.