NORLYS TRYSIL 1108



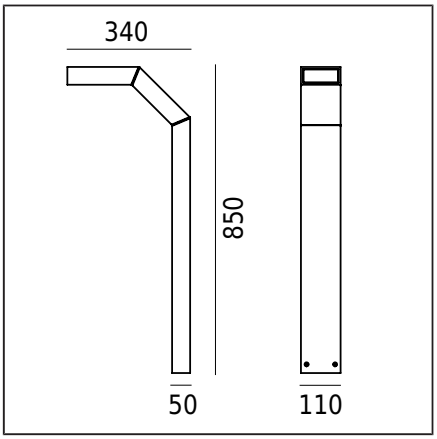

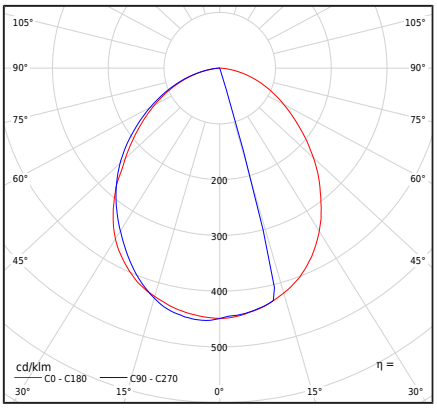

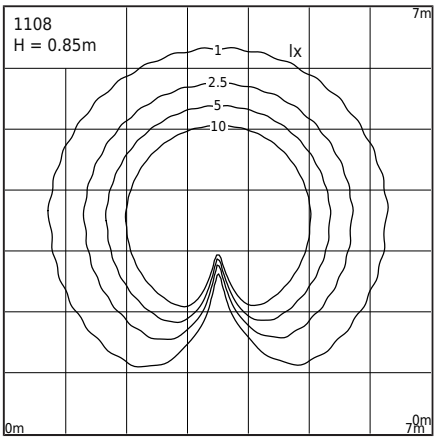

Valgusti tüüp

Fotomeetriline keha	Difuusne allapoole suunatud poolkerakujuline valgus
Valgusti omadused	Valgusti kaasaegse disainiga. Aedade ja teiste era- ja avalike alade valgustamiseks

Üldine teave

Materjalid	Ekstrudeeritud alumiiniumprofiil, pulbervärvitud. Läätse - läbipaistev polükarbonaat koos struktuuriga, UV stabiliseeritud. Silikoonist tihend.
Paigaldusmeetod	Valgusti paigaldamine: 4 auku ø8mm, vahedega 18x50mm Vastavalt lisatud paigaldusjuhistele Muud tarvikud tuleb osta eraldi
Terminal	Ühendusterminalid: maksimaalselt 3x2.5mm² Valgusti ühendamise võimalus silmustes maksimaalselt 3x1.5mm² Ümmargune isoleeritud kaabel maksimaalse läbimõõduga ø12.5 mm
Valgusallika tüüp	LED moodul AC integreeritud Vahetatav (ainult LED) valgusallikas professionaal poolt.
Valgusti kaal neto / bruto	3,95kg / 5kg
Kasti mõõtmed [cm]	40cm x 13cm x 95cm
Valgusti mõõtmed [cm]	34cm x 11cm x 85cm

Tehnilised andmed

LED-moodul	Philips Fortimo DLM ES 1100/8xx G2 3K (Andmeleht)
Valgusallika võimsus	9,5W
Valgusti võimsus	9,5W
Lambi valgusvoog	1080lm
Valgusti valgusvoog	660lm
Valgusti tõhusus	69,5lm/W
ULOR	0%
Värvitemperatuur	3000K
Värvikonstant (McAdami ellips)	SDCM3
Valguse virvendus (Pst LM)	≤0.5
Stroboskoopiefekt (SVM)	≤0.4
Värviedastusindeks CRI	80
L70TM-21 [wg LM-80]	>50 000h
Power Factor valgusti	PF 0,93
THD tegur	30%
Ta hinnatud temperatuur	+25°C
Ümbritseva töötemp. vahemik	-20...+45°C

See toode sisaldab valgusallikat energiaklassi energiatõhususest E / EPREL

Valikuliselt on valgusti saadaval ka:
- Versioon: faasihämardatav
- LED värvuseks 2700K [1/1]
- Valgusti erineva värvi jaoks (vastavalt RAL värvipaletile)
- Erineva valgusti kõrguse jaoks

Müügitingimused ja muu teave pärast Norlys Müügiosakonnaga ühenduse võtmist

Sissevoolu vool	2,98A / 34,07µs
BUG hindamine	B0-U1-G0

Tarvikud müüakse eraldi

1907ZX0009	Ankur betoneerimiseks

Varuosad

06131100	Lambivari - hoolduskomplekt
08131100	Tihend.
46999749	LED-moodul.

Failid allalaadimiseks

Fotomeetrilised LDT-failid	Fotomeetrilised IES failid
Käsiraamat	

Norlys AS
P.B 1014 Hoff, 0218
Oslo
Hovfaret 4B, 0275
Oslo
Norway
+47 24 12 40 11
firmapost@norlys.no

TÜVRheinland CERTIFIED
Management System ISO 9001:2015 IATF 16949:2016
www.tuv.com ID 9108651873
PCC cert CERTIFICATE ISO 14001
RoHS 2011/65/UE

Enne kokkupanekut lugege läbi valgustile lisatud juhised. Paigaldus- ja hooldustöid teostab isik, kellel on vastavad load ja kvalifikatsioonid, kooskõlas kehtivate eeskirjadega. Valgustehnoloogia dünaamilise arengu tõttu pakume täiendavat teavet nõudmisel. Kondensatsioon, mis võib valgustites tekkida, on loomulik nähtus ja ei mõjuta valgusti kvaliteeti.

TRYSIL 1108

Indeksid

Indeks	Värv	RAL
1108AL	ALUMIINIUM	9006
1108GR	GRAFIIT	7016
1108BL	MUST	9005

Muud värvid vastavalt värvikaardile "Colors Template" / RAL - tellimisel, kokkuleppel Norlysi müügiosakonnaga.

Norlys AS
P.B 1014 Hoff, 0218
Oslo
Hovfaret 4B, 0275
Oslo
Norway
+47 24 12 40 11
firmapost@norlys.no

Enne kokkupanekut lugege läbi valgustile lisatud juhised. Paigaldus- ja hooldustöid teostab isik, kellel on vastavad load ja kvalifikatsioonid, kooskõlas kehtivate eeskirjadega. Valgustehnoloogia dünaamilise arengu tõttu pakume täiendavat teavet nõudmisel. Kondensatsioon, mis võib valgustites tekkida, on loomulik nähtus ja ei mõjuta valgusti kvaliteeti.