# NORLYS TRYSIL 1108

AC 220-240V 50-60Hz | IP 65 | IK 08 | LED | No Dim

Trysil 1108XX0009
02.11.2026 v.09.24
www.norlys.no



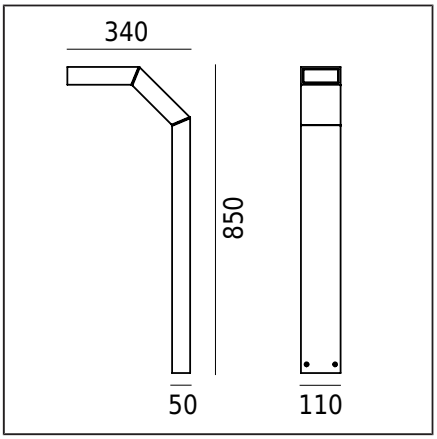


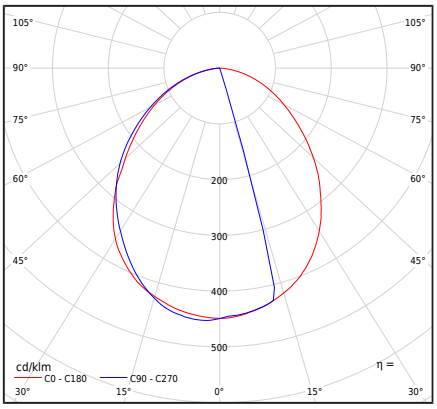


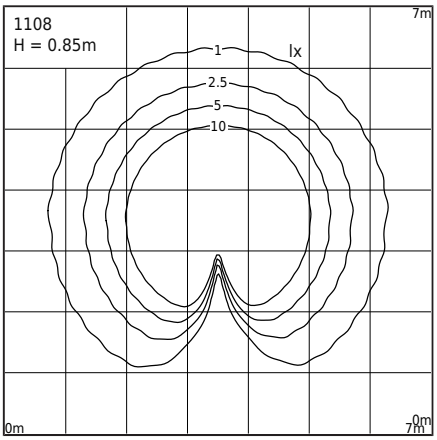


## Type af armatur

| | |
|---|---|
| Fotometrisk krop | Diffus nedadrettet halvkugleformet lys |
| Egenskaber ved armaturet | Luminaire med et moderne design.<br>Til belysning af haver og andre private og offentlige områder |

## Generel information

| | |
|---|---|
| Materialer | Ekstruderet aluminiumsprofil, pulverlakeret. Linse - transparent polycarbonat med struktur, UV-stabiliseret. Silikonepakning. |
| Monteringsmetode | Montering af armaturet: 4 huller ø8mm, afstand 18x50mm<br>Ifølge de vedlagte monteringsvejledninger<br>Andre accessoires skal købes separat |
| Terminal | Tilslutningsklemmer: maks. 3x2,5 mm²<br>Mulighed for at forbinde armaturet i løkker på maks. 3x1,5 mm²<br>Rundt isoleret kabel med en maksimal diameter på ø12,5 mm |
| Type af lyskilde | LED-modul AC integreret<br>Udskiftelig (kun LED) lyskilde af en fagmand. |
| Armaturens vægt netto / brutto | 3,95kg / 5kg |
| Boksdimensioner [cm] | 40cm x 13cm x 95cm |
| Luminaiemål [cm] | 34cm x 11cm x 85cm |

## Tekniske data

| | |
|---|---|
| LED-modul | Philips Fortimo DLM ES 1100/8xx G2 3K (Datablad) |
| Lyskilde wattstyrke | 9,5W |
| Armatur wattforbrug | 9,5W |
| Lampe lysstrøm | 1080lm |
| Luminaires lysstrøm | 660lm |
| Effektivitet af armaturet | 69,5lm/W |
| ULOR | 0% |
| Farvetemperatur | 3000K |
| Farvekonsistens (McAdam-ellipse) | SDCM3 |
| Flimren af lys (Pst LM) | ≤0.5 |
| Strobeeffekt (SVM) | ≤0.4 |
| Farvegengivelsesindeks CRI | 80 |
| L70TM-21 [wg LM-80] | >50 000h |
| Power Factor armatur | PF 0,93 |
| THD-faktor | 30% |
| Ta Nominel temperatur | +25°C |
| Områdets driftstemp. for omgivelser | -20...+45°C |

Dette produkt indeholder lyskilde i energieffektivitetsklasse E / EPREL

Valgfrit, lampen er også tilgængelig:
- Version: fase dæmpbar
- For LED farve 2700K [1/1]
- Til en anden farve af lampen (i henhold til RAL farvepaletten)
- Til en anden lampens højde

Salgsbetingelser og andre oplysninger, efter kontakt med Norlys salgsafdeling

| | |
|---|---|
| Startstrøm | 2,98A / 34,07µs |
| BUG-vurdering | B0-U1-G0 |

## Tilbehør sælges separat

| | |
|---|---|
| 1907ZX0009 | Anker til indstøbning |

## Reservedele

| | |
|---|---|
| 06131100 | Lampeskærm - servicekit |
| 08131100 | Pakning. |
| 46999749 | LED-modul |

## Filer til download

Fotometriske LDT-filer — Fotometriske IES filer

Manuale

Norlys AS
P.B 1014 Hoff, 0218
Oslo
Hovfaret 4B, 0275
Oslo
Norway
+47 24 12 40 11
firmapost@norlys.no

TÜVRheinland CERTIFIED — Management System ISO 9001:2015 IATF 16949:2016 — www.tuv.com ID 9108651873

PCC cert CERTIFICATE ISO 14001

RoHS 2011/65/UE

Før montering, læs de vedhæftede instruktioner til lampen. Installation og servicearbejde udføres af en person med passende tilladelser og kvalifikationer, i overensstemmelse med gældende regler. På grund af den dynamiske udvikling af belysningsteknologi, giver vi gerne yderligere oplysninger på anmodning. Kondens, der kan forekomme i lamperne, er et naturligt fænomen og påvirker ikke kvaliteten af lampen.

# TRYSIL 1108



## Indekser

| Indeks | Farve | RAL |
|---|---|---|
| 1108AL | ALUMINIUM | 9006 |
| 1108GR | GRAFIT | 7016 |
| 1108BL | SORT | 9005 |

Øvrige farver i henhold til farvekortet "Colors Template" / RAL - på bestilling, efter aftale med Norlys' salgsafdeling.

Norlys AS
P.B 1014 Hoff, 0218
Oslo
Hovfaret 4B, 0275
Oslo
Norway
+47 24 12 40 11
firmapost@norlys.no

Management System ISO 9001:2015 IATF 16949:2016
www.tuv.com ID 9108651873
CERTIFICATE ISO 14001
RoHS 2011/65/UE

Før montering, læs de vedhæftede instruktioner til lampen. Installation og servicearbejde udføres af en person med passende tilladelser og kvalifikationer, i overensstemmelse med gældende regler. På grund af den dynamiske udvikling af belysningsteknologi, giver vi gerne yderligere oplysninger på anmodning. Kondens, der kan forekomme i lamperne, er et naturligt fænomen og påvirker ikke kvaliteten af lampen.