TRYSIL 1107

NORLYS

AC 220-240V 50-60Hz | IP 65 | IK 08 | LED | DALI2

Trysil 1107XX0009
16.11.2026 v.09.12
www.norlys.fr



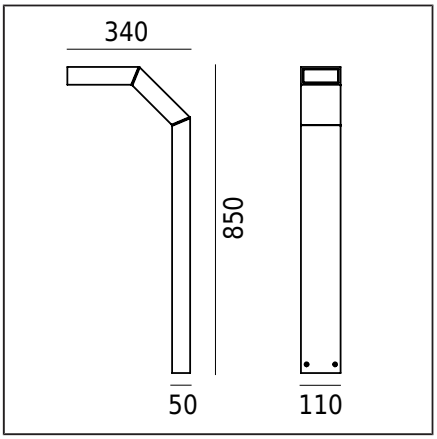

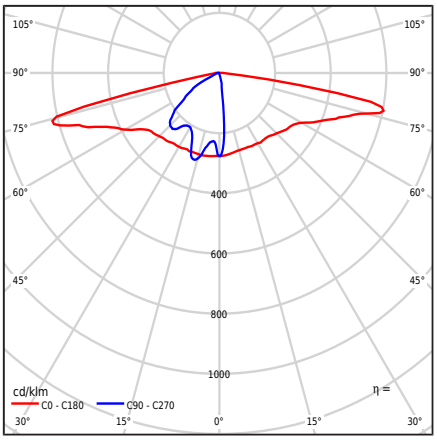

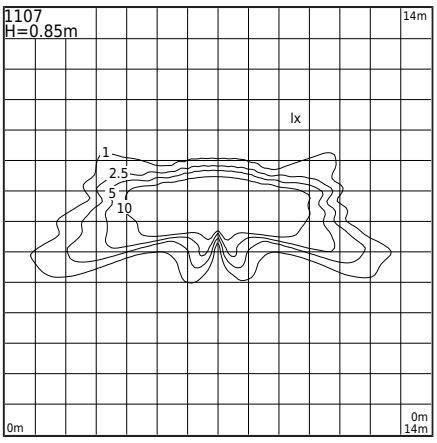

Type de luminaire

Type de luminaire	Luminaire de poteau.
Répartition photométrique	Lentille Ledil type SCL (IESNA type II / III).
Caractéristiques du luminaire	Luminaire au design contemporain. Pour l'éclairage des jardins, des espaces privés et d'autres concepts architecturaux.

Informations générales

Matériaux	Profilé en aluminium extrudé, peint par poudrage. Lentille extérieure étanche - plastique PMMA transparent. Joint en silicone.
Instructions de montage	Montage du luminaire : 4 trous ø8 mm, entraxe 18x50 mm. Selon les instructions de montage jointes. D'autres accessoires doivent être achetés séparément.
Connecteur	Bornes de connexion : max 3x2,5mm². Possibilité de raccorder le luminaire en boucles de max. 3x1,5mm². Câble rond isolé avec un diamètre maximum de ø12,5 mm.
Type de source lumineuse	Module LED, alimentation électronique DALI / TD Source lumineuse remplaçable (LED uniquement) par un professionnel.
Contrôle de l'éclairage	Contrôle de l'éclairage dans le système: DALI2/TD.
Poids du luminaire net / brut	4,2kg / 5,24kg
Dimensions du carton [cm]	39,5cm x 13cm x 94,5cm
Dimensions du luminaire [cm]	34cm x 11cm x 85cm

Données techniques

Module LED	Cree DK200402 V1 XTE-HE 3V 4K. (Fiche produit)
Alimentation ou Driver	Oui
Le feeder durabilité	100000h
Puissance racordée de la source lumineuse	5,8W
Puissance racordée du luminaire	8W
Flux lumineux de la source lumineuse	828lm
Flux lumineux du luminaire	693lm
Efficacité lumineuse du luminaire	86,6lm/W
ULOR	0%
Température de couleur	4000K
Cohérence chromatique	SDCM3
Scintillement de lumière (Pst LM)	≤1
Effet stroboscopique (SVM)	≤0.4
CRI	80
L90 TM-21 [wg LM-80]	109 000h
Facteur de puissance du luminaire	PF 0,8
Facteur THD	< 10%
Température de référence	+25°C
Plage de temp. de fonctionnement ambiante	-20...+45°C

Ce produit contient une source lumineuse de classe d'efficacité énergétique G / EPREL

Possibilité de monter d'autres types de lentilles.
Date limite de commande après contact avec le département des ventes de Norlys Sp. z o.o.

Courant d'appel	5A / 220µs
Évaluation BUG	B1-U1-G1

Nombre max. de luminaires de ce type par disjoncteur :

B 10A: 82, B 16A: 130

Accessoires Vendu séparément

1907ZX0009	Ancre à bétonner

Pièces détachées

ZS1107zx0009	Kit de réparation

NORLYS S.A.R.L
Centre Hermès - Bt 6
Parc Tertiaire de Valgora
83160 La Valette du Var
FRANCE
+33 04 94 08 14 00
info@norlys.fr

TÜVRheinland CERTIFIED
Management System
ISO 9001:2015
IATF 16949:2016
www.tuv.com
ID 9108651873

PCC cert CERTIFICATE ISO 14001

RoHS 2011/65/UE

ntage, lisez les instructions jointes au luminaire. L'installation et les travaux de service sont effectués par une personne ayant les autorisations et qualifications appropriées, conformément aux réglementations en vigueur. En raison du développement dynamique de la technologie d'éclairage, nous fournissons des informations supplémentaires sur demande. La condensation qui peut se produire dans les luminaires est un phénomène naturel et n'affecte pas la qualité du luminaire.

TRYSIL 1107



Fichiers à télécharger

Fichiers photométriques format LTD	Fichiers photométriques format IES
Manuel	

Index

Index	Couleur	RAL
1107AL	ALUMINIUM	9006
1107GR	GRAPHITE	7016
1107SV	NOIR	9005

Autres couleurs selon le nuancier "Colors Template" / RAL - disponibles sur commande, après accord avec le service commercial de Norlys.

NORLYS S.A.R.L
Centre Hermès - Bt 6
Parc Tertiaire de Valg ora
83160 La Valette du Var
FRANCE
+33 04 94 08 14 00
info@norlys.fr

TÜVRheinland CERTIFIED
Management System
ISO 9001:2015
IATF 16949:2016
www.tuv.com
ID 9108651873

PCC Cert
CERTIFICATE
ISO 14001

RoHS
2011/65/UE

Avant le montage, lisez les instructions jointes au luminaire. L'installation et les travaux de service sont effectués par une personne ayant les autorisations et qualifications appropriées, conformément aux réglementations en vigueur. En raison du développement dynamique de la technologie d'éclairage, nous fournissons des informations supplémentaires sur demande. La condensation qui peut se produire dans les luminaires est un phénomène naturel et n'affecte pas la qualité du luminaire.