NORLYS TRYSIL 1107

AC 220-240V 50-60Hz | IP 65 | IK 08 | LED | DALI2

Trysil 1107XX0009
16.11.2026 v.09.12
www.norlys.no



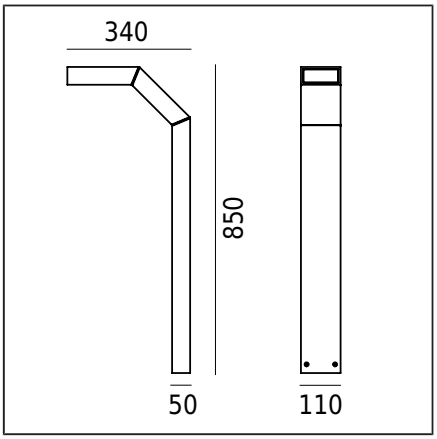

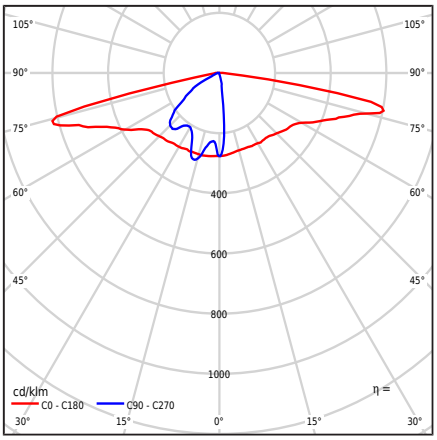

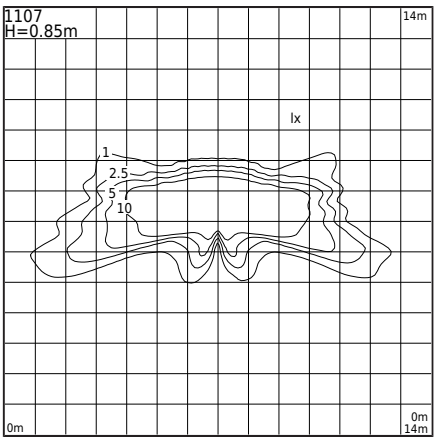

Type af armatur

Fotometrisk krop	Ledil linse type SCL (IESNA type II / III)
Egenskaber ved armaturet	Luminaire med et moderne design Til belysning af haver, private områder og andre arkitektoniske koncepter

Generel information

Materialer	Ekstruderet aluminiumsprofil, pulverlakeret. Den ydre hermetiske linse - transparent PMMA-plast Silikonepakning.
Monteringsmetode	Montering af armaturet: 4 huller ø8mm, afstand 18x50mm I henhold til de vedlagte monteringsanvisninger Øvrigt tilbehør skal købes separat
Terminal	Tilslutningsterminaler: maks. 3x2,5mm² Mulighed for at forbinde armaturet i løkker på maks. 3x1,5mm² Rundt isoleret kabel med en maksimal diameter på ø12,5 mm
Type af lyskilde	LED-modul, DALI / TD elektronisk strømforsyning Udskiftelig (kun LED) lyskilde af en fagmand. Udskifteligt kontroludstyr af en slutbruger.
Lysstyring	Lysstyring i systemet: DALI2/TD.
Armaturens vægt netto / brutto	4,2kg / 5,24kg
Boksdimensioner [cm]	39,5cm x 13cm x 94,5cm
Luminaiemål [cm]	34cm x 11cm x 85cm

Tekniske data

LED-modul	Cree DK200402 V1 XTE-HE 3V 4K. (Datablad)
Driver	Ja
Driverens holdbarhed	100000h
Lyskilde wattstyrke	5,8W
Armatur wattforbrug	8W
Lampe lysstrøm	828lm
Luminaires lysstrøm	693lm
Effektivitet af armaturet	86,6lm/W
ULOR	0%
Farvetemperatur	4000K
Farvekonsistens (McAdam-ellipse)	SDCM3
Flimren af lys (Pst LM)	≤1
Strobeeffekt (SVM)	≤0.4
Farvegengivelsesindeks CRI	80
L90 TM-21 [wg LM-80]	109 000h
Power Factor armatur	PF 0,8
THD-faktor	< 10%
Ta Nominel temperatur	+25°C
Områdets driftstemp. for omgivelser	-20...+45°C

Dette produkt indeholder lyskilde i energieffektivitetsklasse G / EPREL

Mulighed for montering af andre typer linser
Bestillingsfrist efter kontakt med salgsafdelingen hos Norlys Sp. z o.o.

Startstrøm	5A / 220µs
BUG-vurdering	B1-U1-G1

Maksimalt antal armaturer af denne type pr. MCB:

B 10A: 82, B 16A: 130

Tilbehør sælges separat

1907ZX0009	Anker til indstøbning

Reservedele

ZS1107zx0009	Reparationssæt.

Filer til download

Fotometriske LDT-filer	Fotometriske IES filer
Manuale	

Norlys AS
P.B 1014 Hoff, 0218
Oslo
Hovfaret 4B, 0275
Oslo
Norway
+47 24 12 40 11
firmapost@norlys.no

Management System ISO 9001:2015 IATF 16949:2016 TÜVRheinland CERTIFIED www.tuv.com ID 9108651873

PCC Cert CERTIFICATE ISO 14001

RoHS 2011/65/UE

Før montering, læs de vedhæftede instruktioner til lampen. Installation og servicearbejde udføres af en person med passende tilladelser og kvalifikationer, i overensstemmelse med gældende regler. På grund af den dynamiske udvikling af belysningsteknologi, giver vi gerne yderligere oplysninger på anmodning. Kondens, der kan forekomme i lamperne, er et naturligt fænomen og påvirker ikke kvaliteten af lampen.

TRYSIL 1107

Indekser

Indeks	Farve	RAL
1107AL	ALUMINIUM	9006
1107GR	GRAFIT	7016
1107BL	SORT	9005

Øvrige farver i henhold til farvekortet "Colors Template" / RAL - på bestilling, efter aftale med Norlys' salgsafdeling.

Norlys AS
P.B 1014 Hoff, 0218
Oslo
Hovfaret 4B, 0275
Oslo
Norway
+47 24 12 40 11
firmapost@norlys.no

Management System ISO 9001:2015 IATF 16949:2016
www.tuv.com ID 9108651873
CERTIFICATE ISO 14001
RoHS 2011/65/UE

Før montering, læs de vedhæftede instruktioner til lampen. Installation og servicearbejde udføres af en person med passende tilladelser og kvalifikationer, i overensstemmelse med gældende regler. På grund af den dynamiske udvikling af belysningsteknologi, giver vi gerne yderligere oplysninger på anmodning. Kondens, der kan forekomme i lamperne, er et naturligt fænomen og påvirker ikke kvaliteten af lampen.