NORLYS TRYSIL 1106

IP 65 | IK 08 | AC 220-240V 50-60Hz | LED | DALI2

Trysil 1106XX0009
16.11.2026 v.09.16
www.norlys.no



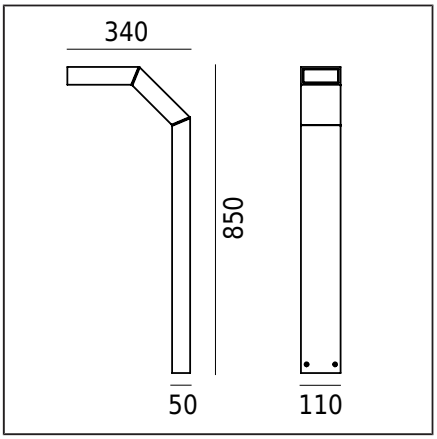

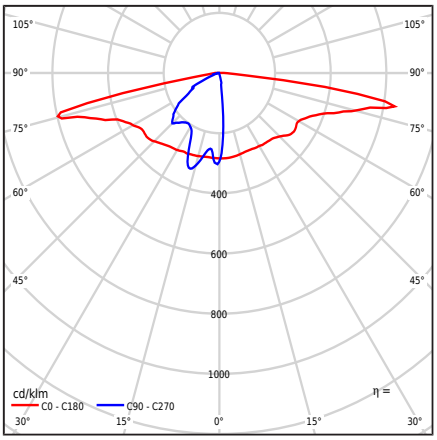

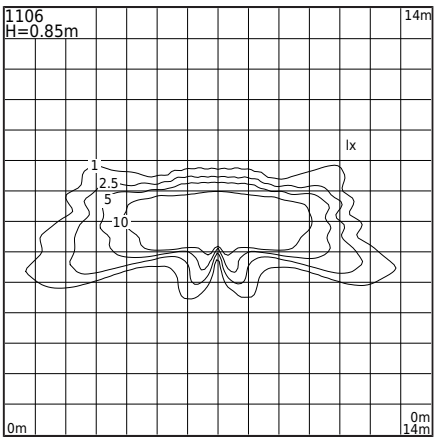

Type armatur

Type armatur	Stolpelys.
Fotometrisk kropp	Ledil-linse type SCL (Asymmetrisk).
Karakteristikkene til armaturet	Armatur med et moderne design For belysning av hager, private områder og andre arkitektoniske konsepter.

Generell informasjon

Materialer	Pulverlakkert aluminium Den ytre hermetiske linsen - transparang PMMA-plast Silikonpakning.
Monteringsmetode	Montering av armaturen: 4 hull ø8mm, avstand 18x50mm. Ifølge vedlagt monteringsanvisning. Andre tilbehør må kjøpes separat.
Terminal	Koblingsterminaler: maks 3x2,5mm² Mulighet for tilkobling av armaturen i løkker på maks. 3x1,5mm² Rund isolert kabel med en maksimal diameter på ø12,5 mm
Type lyskilde	LED-modul, DALI / TD elektronisk strømforsyning. Utskiftbar (kun LED) lyskilde av en profesjonell. Utskiftbart kontrollutstyr av en sluttbruker.
Lysstyring	Lysstyring i systemet: DALI2/TD.
Armaturens vekt netto / brutto	4,2kg / 5,24kg
Forpakningsstørrelse [cm]	39,5cm x 13cm x 94,5cm
Armaturmål [cm]	34cm x 11cm x 85cm

Tekniske data

LED-modul	Cree DK200402 V1 XTE-HE 3K (Produktblad/FDV)
Driver	Ja
Driver holdbarhet	100000h
Effekt W	5,8W
Armatureffekt	8W
Modul lumen	828lm
Lumen ut	707lm
Armatur Lumen/Watt	88,4lm/W
ULOR	0%
Fargetemperatur	3000K
Farvekonsistens (McAdam-Ellipse)	SDCM3
Lysflimmer (Pst LM)	≤1
Strobeeffekt (SVM)	≤0.4
Fargegjengivelsesindeks	80
L90 TM-21 [wg LM-80]	109 000h
Virkningsgrad	PF 0,8
THD-faktor	< 10%
Ta nominel:	+25°C
Omgivelsens driftstemp. område	-20...+45°C

Dette produktet inneholder en lyskilde med energieffektivitetsklasse G / EPREL

Mulighet for å montere andre typer linser.
Fullføringsdato for bestillingen etter kontakt med salgsavdelingen i Norlys Sp. z o.o.

Inrush current	5A / 220µs
BUG-vurdering	B1-U1-G1

Antall armaturer på automatsikring

B 10A: 82, B 16A: 130

Tilbehør Selges separat

1907ZX0009	Anker for innstøping

Reservedeler

ZS1106zx0009	Reparasjonssett.

Norlys AS
P.B 1014 Hoff, 0218
Oslo
Hovfaret 4B, 0275
Oslo
Norway
+47 24 12 40 11
firmapost@norlys.no

TÜVRheinland CERTIFIED — Management System ISO 9001:2015 IATF 16949:2016 — www.tuv.com ID 9108651873

PCC cert CERTIFICATE ISO 14001

RoHS 2011/65/UE

Før montering, les instruksjonene som er vedlagt armaturet. Installasjons- og servicearbeid utføres av en person med passende autorisasjoner og kvalifikasjoner, i samsvar med gjeldende forskrifter. På grunn av den dynamiske utviklingen innen belysningsteknologi, gir vi ytterligere informasjon på forespørsel. Kondens som kan oppstå i armaturene er et naturlig fenomen og påvirker ikke kvaliteten på armaturet.



Filer som kan lastes ned

Photometric LDT files	Photometric IES files
Manual	

Norlys AS
P.B 1014 Hoff, 0218
Oslo
Hovfaret 4B, 0275
Oslo
Norway
+47 24 12 40 11
firmapost@norlys.no

Management System ISO 9001:2015 IATF 16949:2016
www.tuv.com ID 9108651873
TÜVRheinland CERTIFIED
PCC cert CERTIFICATE ISO 14001
RoHS 2011/65/UE

Før montering, les instruksjonene som er vedlagt armaturet. Installasjons- og servicearbeid utføres av en person med passende autorisasjoner og kvalifikasjoner, i samsvar med gjeldende forskrifter. På grunn av den dynamiske utviklingen innen belysningsteknologi, gir vi ytterligere informasjon på forespørsel. Kondens som kan oppstå i armaturene er et naturlig fenomen og påvirker ikke kvaliteten på armaturet.