NORLYS TRYSIL 1105

IP 65 | IK 08 | AC 220-240V 50-60Hz | LED | DIM

Trysil 1105XX0009
16.11.2026 v.09.8
www.norlys.no



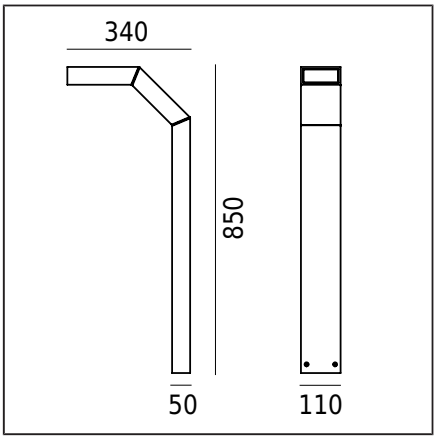

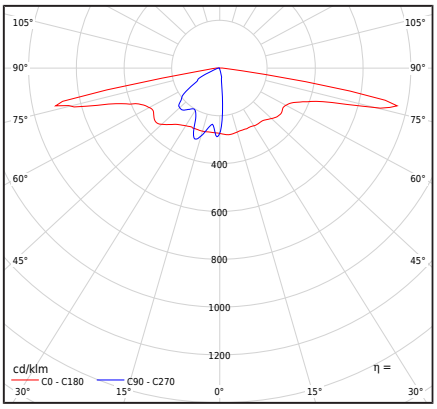

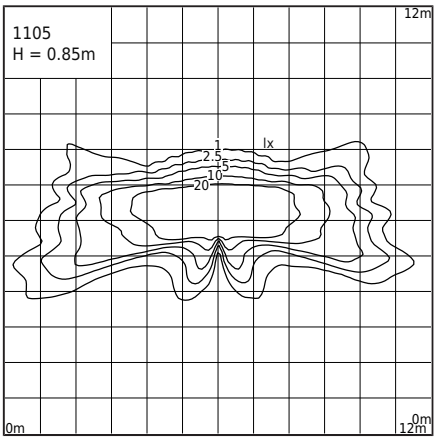

Valgusti tüüp

Fotomeetriline keha	Ledil objektiivi tüüp SCL (IESNA tüüp II / III)
Valgusti omadused	Valgusti kaasaegse disainiga Aedade, erapiirkondade ja muude arhitektuurikontseptsioonide valgustamiseks

Üldine teave

Materjalid	Ekstrudeeritud alumiiniumprofiil, pulbervärvitud. Välimine hermeetiline lääts - läbipaistev PMMA-plastik Silikoonist tihend.
Paigaldusmeetod	Valgusti paigaldamine: 4 auku ø8mm, vahedega 18x50mm Vastavalt lisatud paigaldusjuhistele Muud tarvikud tuleb osta eraldi
Terminal	Ühendusterminalid: maksimaalselt 3x2.5mm² Valgusti ühendamise võimalus silmustes maksimaalselt 3x1.5mm² Ümmargune isoleeritud kaabel maksimaalse läbimõõduga ø12.5 mm
Valgusallika tüüp	Optiline komplekt IP67-ga (LED-moodul ja lääts); elektrooniline vooluallikas Vahetatav (ainult LED) valgusallikas professionaal poolt. Professionaali poolt vahetatav juhtimisvarustus.
Valgusti kaal neto / bruto	4,2kg / 5kg
Kasti mõõtmed [cm]	39,5cm x 13cm x 94,5cm
Valgusti mõõtmed [cm]	34cm x 11cm x 85cm

Tehnilised andmed

LED-moodul	Cree DK200402 V1 XTE-HE 3V 4K. (Andmeleht)
Juht	Jah
Juhi vastupidavus	50000h
Väline juhtimine	Philips Xitanium TE (Kasutusjuhend)
Valgusallika võimsus	5,8W
Valgusti võimsus	7,4W
Lambi valgusvoog	828lm
Valgusti valgusvoog	706lm
Valgusti tõhusus	95,4lm/W
ULOR	0%
Värvitemperatuur	4000K
Värvikonstant (McAdami ellips)	SDCM3
Värviedastusindeks CRI	80
L90 TM-21 [wg LM-80]	109 000h
Power Factor valgusti	PF 0,9
THD tegur	20%
Ta hinnatud temperatuur	+25°C
Ümbritseva töötemp. vahemik	-20...+45°C

See toode sisaldab valgusallikat energiaklassi energiatõhususest A G / EPREL

Võimalus paigaldada teist tüüpi läätsesid
Tellimuse täitmise kuupäev pärast kontakti Norlys Sp. z o.o. Müügiosakonnaga.

Sissevoolu vool	3,36A/36µs
BUG hindamine	B1-U1-G1

Tarvikud müüakse eraldi

1907ZX0009	Ankur betoneerimiseks

Varuosad

ZS1101zx0009	Remontkomplekt.

Failid allalaadimiseks

Fotomeetrilised LDT-failid	Fotomeetrilised IES failid
Käsiraamat	

Norlys AS
P.B 1014 Hoff, 0218
Oslo
Hovfaret 4B, 0275
Oslo
Norway
+47 24 12 40 11
firmapost@norlys.no

TÜVRheinland CERTIFIED — Management System ISO 9001:2015 IATF 16949:2016 — www.tuv.com ID 9108651873

PCC cert CERTIFICATE ISO 14001

RoHS 2011/65/UE

Enne kokkupanekut lugege läbi valgustile lisatud juhised. Paigaldus- ja hooldustöid teostab isik, kellel on vastavad load ja kvalifikatsioonid, kooskõlas kehtivate eeskirjadega. Valgustehnoloogia dünaamilise arengu tõttu pakume täiendavat teavet nõudmisel. Kondensatsioon, mis võib valgustites tekkida, on loomulik nähtus ja ei mõjuta valgusti kvaliteeti.

TRYSIL 1105

Indeksid

Indeks	Värv	RAL
1105AL	ALUMIINIUM	9006
1105GR	GRAFIIT	7016
1105BL	MUST	9005

Muud värvid vastavalt värvikaardile "Colors Template" / RAL - tellimisel, kokkuleppel Norlysi müügiosakonnaga.

Norlys AS
P.B 1014 Hoff, 0218
Oslo
Hovfaret 4B, 0275
Oslo
Norway
+47 24 12 40 11
firmapost@norlys.no

Enne kokkupanekut lugege läbi valgustile lisatud juhised. Paigaldus- ja hooldustöid teostab isik, kellel on vastavad load ja kvalifikatsioonid, kooskõlas kehtivate eeskirjadega. Valgustehnoloogia dünaamilise arengu tõttu pakume täiendavat teavet nõudmisel. Kondensatsioon, mis võib valgustites tekkida, on loomulik nähtus ja ei mõjuta valgusti kvaliteeti.