NORLYS TRYSIL 1104



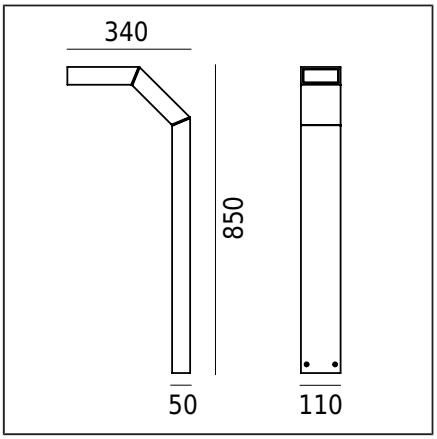

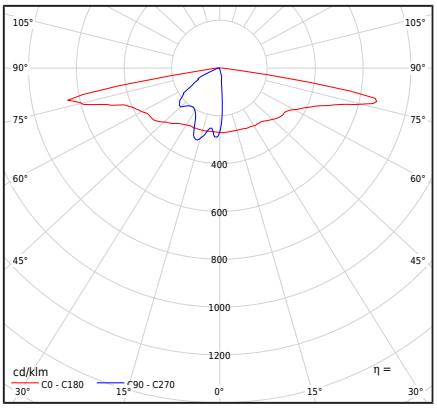

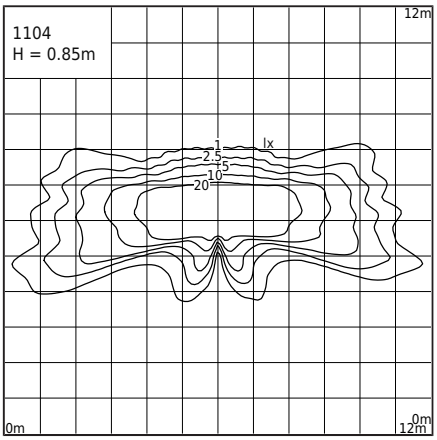

Type af armatur

Fotometrisk krop	Ledil linse type SCL (IESNA type II / III)
Egenskaber ved armaturet	Luminaire med et moderne design Til belysning af haver, private områder og andre arkitektoniske koncepter

Generel information

Materialer	Ekstruderet aluminiumsprofil, pulverlakeret. Den ydre hermetiske linse - transparent PMMA-plast Silikonepakning.
Monteringsmetode	Montering af armaturet: 4 huller ø8mm, afstand 18x50mm I henhold til de vedlagte monteringsanvisninger Øvrigt tilbehør skal købes separat
Terminal	Tilslutningsterminaler: maks. 3x2,5mm² Mulighed for at forbinde armaturet i løkker på maks. 3x1,5mm² Rundt isoleret kabel med en maksimal diameter på ø12,5 mm
Type af lyskilde	Optisk sæt med IP67 (LED-modul og linse); elektronisk strømforsyning Udskiftelig (kun LED) lyskilde af en fagmand. Udskifteligt kontroludstyr af en professionel.
Armaturens vægt netto / brutto	4,2kg / 5kg
Boksdimensioner [cm]	39,5cm x 13cm x 94,5cm
Luminaiemål [cm]	34cm x 11cm x 85cm

Tekniske data

LED-modul	Cree DK200402 V1 XTE-HE 3K (Datablad)
Driver	Ja
Driverens holdbarhed	50000h
Extern kontrol	Philips Xitanium TE (Brugermanual)
Lyskilde wattstyrke	5,8W
Armatur wattforbrug	7,5W
Lampe lysstrøm	828lm
Luminaires lysstrøm	738lm
Effektivitet af armaturet	98,4lm/W
ULOR	0%
Farvetemperatur	3000K
Farvekonsistens (McAdam-ellipse)	SDCM3
Farvegengivelsesindeks CRI	80
L90 TM-21 [wg LM-80]	109 000h
Power Factor armatur	PF 0,95
THD-faktor	20%
Ta Nominel temperatur	+25°C
Områdets driftstemp. for omgivelser	-20...+45°C

Dette produkt indeholder lyskilde i energieffektivitetsklasse G / EPREL

Mulighed for at montere andre typer af linser
Ordregennemførelsesdato efter kontakt med Salgsafdelingen hos Norlys Sp. z o.o.

Startstrøm	3,36A/36µs
BUG-vurdering	B1-U1-G1

Tilbehør sælges separat

1907ZX0009	Anker til indstøbning

Reservedele

ZS1104zx0009	Reparationssæt.

Filer til download

Fotometriske LDT-filer	Fotometriske IES filer
Manuale	

Norlys AS
P.B 1014 Hoff, 0218
Oslo
Hovfaret 4B, 0275
Oslo
Norway
+47 24 12 40 11
firmapost@norlys.no

Management System ISO 9001:2015 IATF 16949:2016
TÜVRheinland CERTIFIED
www.tuv.com ID 9108651873
PCC Cert CERTIFICATE ISO 14001
RoHS 2011/65/UE

Før montering, læs de vedhæftede instruktioner til lampen. Installation og servicearbejde udføres af en person med passende tilladelser og kvalifikationer, i overensstemmelse med gældende regler. På grund af den dynamiske udvikling af belysningsteknologi, giver vi gerne yderligere oplysninger på anmodning. Kondens, der kan forekomme i lamperne, er et naturligt fænomen og påvirker ikke kvaliteten af lampen.

TRYSIL 1104

Indekser

Indeks	Farve	RAL
1104AL	ALUMINIUM	9006
1104GR	GRAFIT	7016
1104BL	SORT	9005

Øvrige farver i henhold til farvekortet "Colors Template" / RAL - på bestilling, efter aftale med Norlys' salgsafdeling.

Norlys AS
P.B 1014 Hoff, 0218
Oslo
Hovfaret 4B, 0275
Oslo
Norway
+47 24 12 40 11
firmapost@norlys.no

Management System ISO 9001:2015 IATF 16949:2016
www.tuv.com ID 9108651873
CERTIFICATE ISO 14001
RoHS 2011/65/UE

Før montering, læs de vedhæftede instruktioner til lampen. Installation og servicearbejde udføres af en person med passende tilladelser og kvalifikationer, i overensstemmelse med gældende regler. På grund af den dynamiske udvikling af belysningsteknologi, giver vi gerne yderligere oplysninger på anmodning. Kondens, der kan forekomme i lamperne, er et naturligt fænomen og påvirker ikke kvaliteten af lampen.