TRYSIL 1103

NORLYS

AC 220-240V 50-60Hz | IP 65 | IK 08 | LED | DALI2

Trysil 1103XX0009
16.11.2026 v.09.13
www.norlys.no



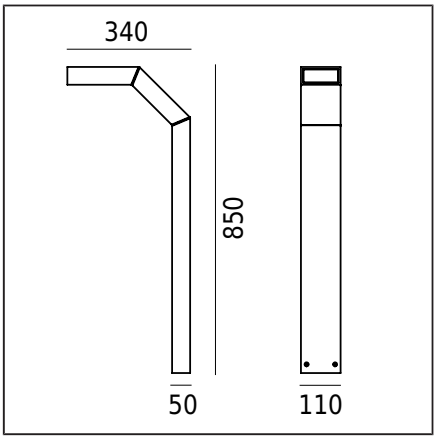

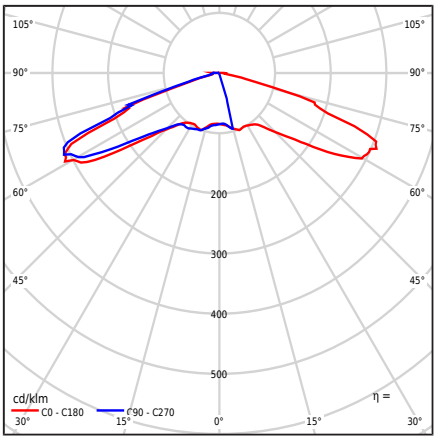

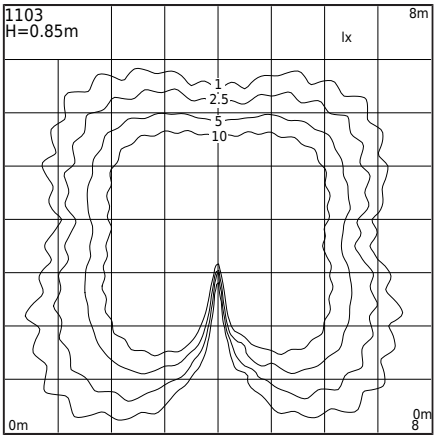

Τύπος φωτιστικού

Φωτομετρικό σώμα	Φακός από την Ledil τύπου VSM (IESNA τύπος V)
Χαρακτηριστικά του φωτιστικού	Φωτιστικό με σύγχρονο σχεδιασμό Για φωτισμό κήπων, ιδιωτικών χώρων και άλλων αρχιτεκτονικών εννοιών

Γενικές πληροφορίες

Υλικά	Διέλασμα αλουμινίου, επικαλυμμένο με σκόνη. Ο εξωτερικός ερμητικός φακός - διαφανές πλαστικό PMMA Σιλικονούχο παρέμβυσμα.
Μέθοδος τοποθέτησης	Τοποθέτηση του φωτιστικού: 4 οπές ø8mm, απόσταση 18x50mm Σύμφωνα με τις συνημμένες οδηγίες συναρμολόγησης Άλλα εξαρτήματα πρέπει να αγοραστούν ξεχωριστά
Τερματικό	Κλέμες σύνδεσης: μέγ. 3x2,5mm² Δυνατότητα σύνδεσης του φωτιστικού σε βρόχους των μέγ. 3x1,5mm² Στρογγυλό μονωμένο καλώδιο με μέγιστη διάμετρο ø12,5 mm
Τύπος πηγής φωτός	Μονάδα LED, ηλεκτρονικό τροφοδοτικό DALI / TD Αντικαταστάσιμη (μόνο LED) πηγή φωτός από επαγγελματία. Αντικαταστάσιμος εξοπλισμός ελέγχου από τον τελικό χρήστη.
Έλεγχος φωτισμού	Έλεγχος φωτισμού στο σύστημα: DALI2/TD.
Καθαρό / μικτό βάρος φωτιστικού	4,2kg / 4,24kg
Διαστάσεις κουτιού [cm]	39,5cm x 13cm x 94,5cm
Διαστάσεις φωτιστικού [cm]	34cm x 11cm x 85cm

Τεχνικά δεδομένα

Μονάδα LED	Cree DK200402 V1 XTE-HE 3V 4K. (Φύλλο δεδομένων)
Οδηγός	Ναι
Αντοχή οδηγού	100000h
Ισχύς πηγής φωτός	5,8W
Ισχύς φωτιστικού	8W
Φωτεινή ροή λαμπτήρα	828lm
Ροή φωτός του φωτιστικού.	674lm
Απόδοση του φωτιστικού	84,3lm/W
ULOR	0%
Θερμοκρασία χρώματος	4000K
Η χρωματική συνέπεια (έλλειψη του McAdam)	SDCM3
Τρεμόπαιγμα φωτός (Pst LM)	≤1
Φαινόμενο στροβοσκόπιου (SVM)	≤0.4
Δείκτης απόδοσης χρώματος CRI	80
L90 TM-21 [wg LM-80]	109 000h
Φωτιστικό Power Factor	PF 0,8
Συντελεστής THD	< 10%
Ta Rated θερμοκρασία	+25°C
Εύρος θερμ. λειτουργίας περιβάλλοντος	-20...+45°C

Αυτό το προϊόν περιέχει πηγή φωτός κλάσης ενεργειακής απόδοσης G / EPREL

Δυνατότητα τοποθέτησης άλλων τύπων φακών
Η ημερομηνία ολοκλήρωσης της παραγγελίας μετά από επαφή με το Τμήμα Πωλήσεων της Norlys Sp. z o.o.

Ρεύμα εισροής	5A / 220μs
Βαθμολογία BUG	B1-U1-G1

Μέγιστος αριθμός φωτιστικών αυτού του τύπου ανά MCB:

B 10A: 82, **B 16A**: 130

Αξεσουάρ πωλείται χωριστά

1907ZX0009	Άγκυρα για σκυροδέτηση

Ανταλλακτικά

ZS1103zx0009	Κιτ επισκευής.

Norlys AS
P.B 1014 Hoff, 0218
Oslo
Hovfaret 4B, 0275 Oslo
Norway
+47 24 12 40 11
firmapost@norlys.no

TÜVRheinland CERTIFIED
Management System ISO 9001:2015 IATF 16949:2016
www.tuv.com ID 9108651873
PCC Cert CERTIFICATE ISO 14001
RoHS 2011/65/UE

Πριν από τη συναρμολόγηση, διαβάστε τις οδηγίες που επισυνάπτονται στο φωτιστικό. Η εγκατάσταση και η εργασία εξυπηρέτησης πραγματοποιούνται από άτομο με κατάλληλες εξουσιοδοτήσεις και προσόντα, σύμφωνα με τις ισχύουσες κανονισμούς. Λόγω της δυναμικής ανάπτυξης της τεχνολογίας φωτισμού, παρέχουμε πρόσθετες πληροφορίες κατόπιν αιτήματος. Η συμπύκνωση που μπορεί να εμφανιστεί στα φωτιστικά είναι ένα φυσικό φαινόμενο και δεν επηρεάζει την ποιότητα του φωτιστικού.

TRYSIL 1103

Αρχεία για λήψη

Φωτομετρικά αρχεία LDT	Φωτομετρικά αρχεία IES
Εγχειρίδιο	

Δείκτες

Δείκτης	Χρώμα	RAL
1103AL	ΑΛΟΥΜΊΝΙΟ	9006
1103GR	ΓΡΑΦΊΤΗΣ	7016
1103BL	ΜΑΎΡΟ	9005

Άλλα χρώματα σύμφωνα με το δείγμα "Colors Template" / RAL - κατόπιν παραγγελίας, μετά από συνεννόηση με το Τμήμα Πωλήσεων της Norlys.

Norlys AS
P.B 1014 Hoff, 0218
Oslo
Hovfaret 4B, 0275 Oslo
Norway
+47 24 12 40 11
firmapost@norlys.no

Management System ISO 9001:2015 IATF 16949:2016
www.tuv.com ID 9108651873
ISO 14001
2011/65/UE

Πριν από τη συναρμολόγηση, διαβάστε τις οδηγίες που επισυνάπτονται στο φωτιστικό. Η εγκατάσταση και η εργασία εξυπηρέτησης πραγματοποιούνται από άτομο με κατάλληλες εξουσιοδοτήσεις και προσόντα, σύμφωνα με τις ισχύουσες κανονισμούς. Λόγω της δυναμικής ανάπτυξης της τεχνολογίας φωτισμού, παρέχουμε πρόσθετες πληροφορίες κατόπιν αιτήματος. Η συμπύκνωση που μπορεί να εμφανιστεί στα φωτιστικά είναι ένα φυσικό φαινόμενο και δεν επηρεάζει την ποιότητα του φωτιστικού.