NORLYS TRYSIL 1102

AC 220-240V 50-60Hz | IP 65 | IK 08 | LED | DALI2

Trysil 1102XX0009
16.11.2026 v.09.13
www.norlys.pl



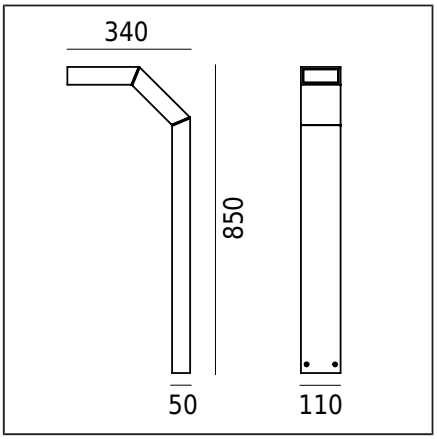

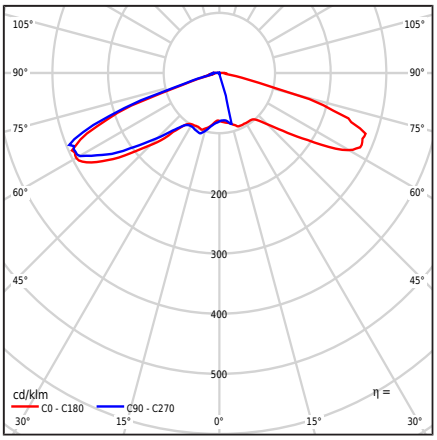

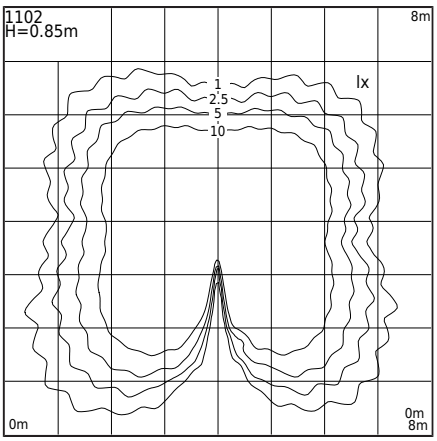

Typ Oprawy

Rodzaj oprawy	Oprawa słupkowa.
Bryła fotometryczna	Soczewka firmy Ledil typu VSM (IESNA typ V).
Charakterystyka oprawy	Oprawa o współczesnym wzornictwie. Do oświetlenia ogrodów, terenów prywatnych i innych zastosowań architektonicznych.

Informacje o oprawie

Materiały	Profil aluminiowy wyciskany, malowany proszkowo. Soczewka hermetyczna zewnętrzna- tworzywo sztuczne PMMA przeźroczyste. Uszczelka silikonowa.
Sposób montażu	Mocowanie oprawy: 4 otwory ø8mm, rozstaw 18x50mm. Zgodnie z dołączoną instrukcją montażu. Pozostałe akcesoria należy dokupić oddzielnie.
Przyłącze	Zaciski podłączeniowe: max 5x2,5mm², możliwość podłączenia oprawy w pętle max 5x1,5mm². Przewód w oponie okrągłej o średnicy max ø12,5mm.
Typ źródła światła	Moduł LED, zasilacz elektroniczny DALI/TD Wymienne (tylko LED) źródło światła przez profesjonalny serwis. Wymienny osprzęt sterujący przez użytkownika końcowego.
Sterowanie światłem	Sterowanie światłem w systemie: DALI2/TD.
Waga oprawy netto / brutto	4,2kg / 5,24kg
Wymiary pudełka [cm]	39,5cm x 13cm x 94,5cm
Wymiary oprawy [cm]	34cm x 11cm x 85cm

Dane techniczne

Moduł LED	Cree DK200402 V1 XTE-HE 3K (Karta Produktu)
Zasilacz	Tak
Trwałość zasilacza	100000h
Moc źródła światła	5,8W
Moc oprawy	8W
Strumień źródła światła	828lm
Strumień świetlny oprawy	689lm
Efektywność oprawy	86,1lm/W
ULOR	0%
Barwa LED	3000K
Chromatyczność LED	SDCM3
Migotanie światła (Pst LM)	≤1
Efekt stroboskopowy (SVM)	≤0.4
CRI	80
L90 TM-21 [wg LM-80]	109 000h
Współczynnik mocy oprawy	PF 0,8
Współczynnik THD	< 10%
Ta znamionowa otoczenia	+25°C
Ta zakresu pracy otoczenia	-20...+45°C

Ten produkt zawiera źródło światła o klasie efektywności energetycznej A–G: G / EPREL

Możliwość zamontowania innego typu soczewek.
Termin realizacji zamówienia po uzgodnieniu z Działem Handlowym Norlys Sp. z o.o.

Prąd rozruchowy	5A / 220µs
Ocena BUG	B1-U1-G1

Maksymalna ilość opraw tego typu, zależnie od typu wyłącznika nadprądowego:

B 10A: 82, B 16A: 130

Akcesoria sprzedawane oddzielnie

1907ZX0009	Kotwa do zabetonowania

Części zamienne

ZS1102zx0009	Zestaw naprawczy.

Norlys S.A..
Zawiszy Czarnego 7
33-300 Nowy Sącz
Poland
+48 18 444 2 111
norlys@norlys.pl

TÜVRheinland CERTIFIED — Management System ISO 9001:2015 IATF 16949:2016 — www.tuv.com ID 9108651873

PCC cert CERTYFIKAT ISO 14001

RoHS 2011/65/UE

Przed rozpoczęciem montażu, należy zapoznać się z instrukcją dołączoną do oprawy.
Montaż oraz prace serwisowe, przeprowadza osoba z odpowiednimi upoważnieniami i kwalifikacjami, zgodnie z obowiązującymi przepisami.
Ze względu na dynamiczny rozwój technologii oświetleniowej, dodatkowych informacji udzielamy na życzenie klienta.
Kondensacja, która może występować w oprawach, jest zjawiskiem naturalnym i nie wpływa na pogorszenie jakości oprawy.

NORLYS TRYSIL 1102

Pliki do pobrania

Pliki fotometryczne LDT	Pliki fotometryczne IES
Instrukcja montażu	

Tabela indeksów

Indeks	Kolor	RAL
1102AL0009	ALUMINIUM	9006
1102BL0009	CZARNY	9005
1102GR0009	GRAFITOWY	7016

Pozostałe kolory wg wzornika "Colors Template" / RAL - na zamówienie, po uzgodnieniu z Działem Handlowym firmy Norlys.

Norlys S.A..
Zawiszy Czarnego 7
33-300 Nowy Sącz
Poland
+48 18 444 2 111
norlys@norlys.pl

Management System ISO 9001:2015 IATF 16949:2016
www.tuv.com ID 9108651873
CERTYFIKAT ISO 14001
RoHS 2011/65/UE

Przed rozpoczęciem montażu, należy zapoznać się z instrukcją dołączoną do oprawy.
Montaż oraz prace serwisowe, przeprowadza osoba z odpowiednimi upoważnieniami i kwalifikacjami, zgodnie z obowiązującymi przepisami.
Ze względu na dynamiczny rozwój technologii oświetleniowej, dodatkowych informacji udzielamy na życzenie klienta.
Kondensacja, która może występować w oprawach, jest zjawiskiem naturalnym i nie wpływa na pogorszenie jakości oprawy.