NORLYS TRYSIL 1102

AC 220-240V 50-60Hz | IP 65 | IK 08 | LED | DALI2

Trysil 1102XX0009
16.11.2026 v.09.13
www.norlys.it



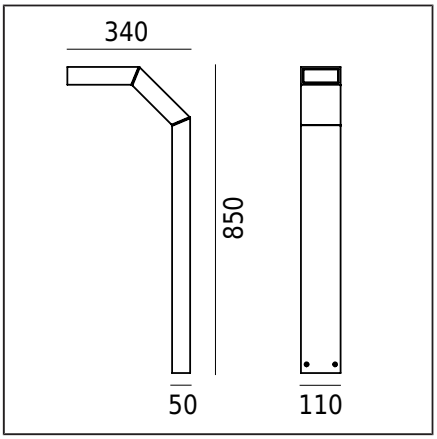

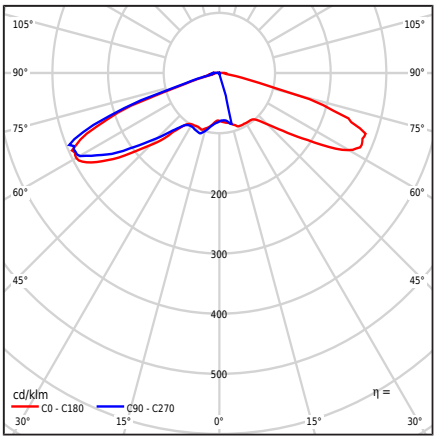

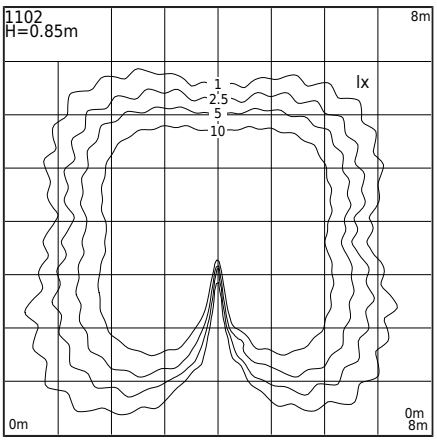

Tipo di apparecchio di illuminazione

Corpo fotometrico	Lente di Ledil tipo VSM (IESNA tipo V)
Caratteristiche dell'apparecchio di illuminazione	Apparecchio di illuminazione con un design contemporaneo Per l'illuminazione di giardini, aree private e altri concetti architettonici

Informazioni generali

Materiali	Profilo in alluminio estruso, verniciato a polvere. La lente ermetica esterna - plastica PMMA trasparente Guarnizione in silicone.
Metodo di montaggio	Montaggio dell'apparecchio di illuminazione : 4 fori ø8mm, interasse 18x50mm Secondo le istruzioni di montaggio allegate Altri accessori devono essere acquistati separatamente
Terminale	Terminali di connessione: max 3x2,5mm² Possibilità di collegare l'apparecchio in loop di max. 3x1,5mm² Cavo isolato rotondo con un diametro massimo di ø12,5 mm
Tipo di sorgente luminosa	Modulo LED, alimentatore elettronico DALI / TD Sorgente luminosa sostituibile (solo LED) da un professionista. Apparecchiature di controllo sostituibili dall'utente finale.
Controllo della luce	Controllo della luce nel sistema: DALI2/TD.
Peso apparecchio netto / lordo	4,2kg / 5,24kg
Dimensioni della scatola [cm]	39,5cm x 13cm x 94,5cm
Dimensioni del luminaire [cm]	34cm x 11cm x 85cm

Dati tecnici

Modulo LED	Cree DK200402 V1 XTE-HE 3K (Scheda tecnica)
Driver	Sì
Durata del driver	100000h
Potenza della sorgente luminosa	5,8W
Potenza del lume.	8W
Flusso luminoso della lampada	828lm
Flusso luminoso del luminare	689lm
Efficienza dell'apparecchio di illuminazione	86,1lm/W
ULOR	0%
Temperatura di colore	3000K
Consistenza del colore (ellisse di McAdam)	SDCM3
Lampeggiare di luce (Pst LM)	≤1
Effetto stroboscopico (SVM)	≤0.4
Indice di resa cromatica CRI	80
L90 TM-21 [wg LM-80]	109 000h
Apparecchio di illuminazione Power Factor	PF 0,8
Fattore THD	< 10%
Temperatura Ta nominale	+25°C
Intervallo di temp. di esercizio ambiente	-20...+45°C
Questo prodotto contiene una sorgente luminosa di classe di efficienza energetica G / EPREL	
Corrente di spunto	5A / 220µs
Valutazione BUG	B1-U1-G1

Numero massimo di apparecchi di questo tipo per MCB:

B 10A: 82, B 16A: 130

Accessori venduto separatamente

1907ZX0009	Ancora per cementare

Parti di ricambio

ZS1102zx0009	Kit di riparazione.

Norlys S.r.l.
Via San Pellegrino 2
25065 - Lumezzane
Brescia Italy
+39 030 890 1492
info@norlys.it

TÜVRheinland CERTIFIED — Management System ISO 9001:2015 IATF 16949:2016 — www.tuv.com ID 9108651873

PCC cert CERTIFICATE ISO 14001

RoHS 2011/65/UE

Prima del montaggio, leggere le istruzioni allegate al luminaire. L'installazione e il lavoro di manutenzione sono eseguiti da una persona con le necessarie autorizzazioni e qualifiche, in conformità con le normative vigenti. A causa del rapido sviluppo della tecnologia di illuminazione, forniamo ulteriori informazioni su richiesta. La condensa che può verificarsi nei luminarie è un fenomeno naturale e non influisce sulla qualità del luminaire.

TRYSIL 1102

File da scaricare

File fotometrici LDT	File IES fotometrici
Manuale	

Indici

Indice	Colore	RAL
1102AL	ALLUMINIO	9006
1102GR	GRAFITE	7016
1102BL	NERO	9005

Altri colori secondo il campionario "Colors Template" / RAL - disponibili su richiesta, previo accordo con il reparto commerciale di Norlys.

Norlys S.r.l.
Via San Pellegrino 2
25065 - Lumezzane
Brescia Italy
+39 030 890 1492
info@norlys.it

Management System ISO 9001:2015 IATF 16949:2016
www.tuv.com ID 9108651873
CERTIFICATE ISO 14001
RoHS 2011/65/UE

Prima del montaggio, leggere le istruzioni allegate al luminaire. L'installazione e il lavoro di manutenzione sono eseguiti da una persona con le necessarie autorizzazioni e qualifiche, in conformità con le normative vigenti. A causa del rapido sviluppo della tecnologia di illuminazione, forniamo ulteriori informazioni su richiesta. La condensa che può verificarsi nei luminarie è un fenomeno naturale e non influisce sulla qualità del luminaire.