NORLYS TRYSIL 1102

IP 65 | IK 08 | AC 220-240V 50-60Hz | LED | DALI2

Trysil 1102XX0009
16.11.2026 v.09.13
www.norlys.no



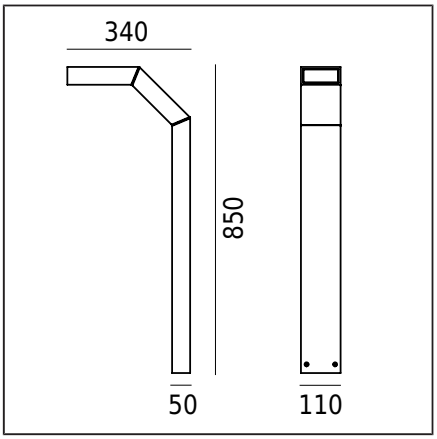

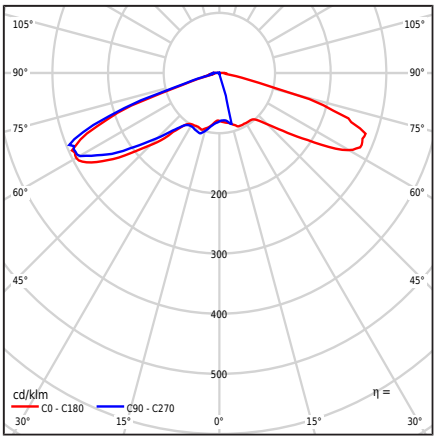

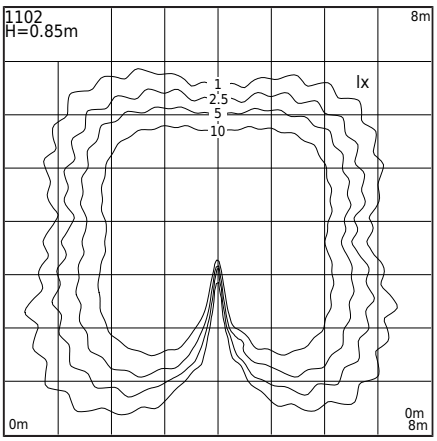

Valaisintyyppi

Fotometrinen runko	Ledil-tyyppinen VSM-linssi (IESNA-tyyppi V)
Valaisimen ominaisuudet	Valaisin, jossa on nykyaikainen muotoilu Puutarhojen, yksityisalueiden ja muiden arkkitehtonisten konseptien valaisemiseen

Yleistä tietoa

Materiaalit	Puristettu alumiiniprofiili, jauhemaalattu. Ulkoinen hermeettinen linssi - läpinäkyvä PMMA-muovi Silikonitiiviste.
Asennustapa	Valaisimen asennus : 4 reikää ø8mm, väli 18x50mm Liitteenä olevan asennusohjeen mukaisesti Muut lisävarusteet on ostettava erikseen
Pääte	Yhdysterminaalit: max 3x2,5mm² Mahdollisuus liittää valaisin lenkkeihin, joissa on max. 3x1,5mm² Pyöreä eristetty kaapeli, jonka enimmäishalkaisija on ø12,5 mm
Valonlähteen tyyppi	LED-moduuli, DALI / TD elektroninen virtalähde Ammattilaisen vaihdettava (vain LED) valonlähde. Vaihdettava ohjauslaite loppukäyttäjän toimesta.
Valonohjaus	Valonohjaus järjestelmässä: DALI2/TD.
Valaisimen paino nettopaino / bruttopaino	4,2kg / 5,24kg
Laatikon mitat [cm]	39,5cm x 13cm x 94,5cm
Valaisimen mitat [cm]	34cm x 11cm x 85cm

Tekniset tiedot

LED-moduuli	Cree DK200402 V1 XTE-HE 3K (Tuotekortti)
Ajuri	Kyllä
Kuljettajan kestävyys	100000h
Valonlähteen wattimäärä	5,8W
Valaisimen wattimäärä	8W
Lampun valovirta	828lm
Valaisimen valovirta	689lm
Valaisimen tehokkuus	86,1lm/W
ULOR	0%
Värilämpötila	3000K
Värin yhdenmukaisuus (McAdamin ellipsi)	SDCM3
Valon välkähdys (Pst LM)	≤1
Stroboskooppiefekti (SVM)	≤0.4
Värintoistoindeksi CRI	80
L90 TM-21 [wg LM-80]	109 000h
Power Factor valaisin	PF 0,8
THD-tekijä	< 10%
Ta Nimellislämpötila	+25°C
Ympäristön käyttölämpötila-alue (temp.)	-20...+45°C

Tämä tuote sisältää energiatehokkuusluokan valonlähteen A G / EPREL

Mahdollisuus asentaa muuntyyppisiä linssejä
Tilauksen suorituspäivämäärä yhteydenoton jälkeen Norlys Sp. z o.o.:n myyntiosastolle

Ryntäysvirta	5A / 220µs
BUG-arviointi	B1-U1-G1

Enimmäismäärä tämän tyyppisiä valaisimia per MCB:

B 10A: 82, B 16A: 130

Lisätarvikkeet myydään erikseen

1907ZX0009	Ankkuri betonointiin

Varaosat

ZS1102zx0009	Korjaussarja.

Norlys AS
P.B 1014 Hoff, 0218
Oslo
Hovfaret 4B, 0275
Oslo
Norway
+47 24 12 40 11
firmapost@norlys.no

TÜVRheinland CERTIFIED Management System ISO 9001:2015 IATF 16949:2016 www.tuv.com ID 9108651873

PCC cert CERTIFICATE ISO 14001

RoHS 2011/65/UE

Ennen kokoonpanoa, lue valaisimeen liitetyt ohjeet. Asennus- ja huoltotyöt suorittaa henkilö, jolla on asianmukaiset valtuudet ja kelpoisuus, sovellettavien määräysten mukaisesti. Valaistusteknologian dynaamisen kehityksen vuoksi annamme lisätietoja pyynnöstä. Valaisimissa mahdollisesti esiintyvä kondensaatio on luonnollinen ilmiö, eikä se vaikuta valaisimen laatuun.

TRYSIL 1102

Tiedostot ladattavaksi

Fotometriset LDT-tiedostot	Photometriset IES-tiedostot
Manuaali	

Indeksit

Indeksi	Väri	RAL
1102AL	ALUMIINI	9006
1102GR	GRAFIITTI	7016
1102BL	MUSTA	9005

Muut värit "Colors Template" / RAL -värimalliston mukaisesti - saatavilla tilauksesta, Norlysin myyntiosaston kanssa sovittuna.

Norlys AS
P.B 1014 Hoff, 0218
Oslo
Hovfaret 4B, 0275
Oslo
Norway
+47 24 12 40 11
firmapost@norlys.no

Management System ISO 9001:2015 IATF 16949:2016
www.tuv.com ID 9108651873
CERTIFICATE ISO 14001
RoHS 2011/65/UE

Ennen kokoonpanoa, lue valaisimeen liitetyt ohjeet. Asennus- ja huoltotyöt suorittaa henkilö, jolla on asianmukaiset valtuudet ja kelpoisuus, sovellettavien määräysten mukaisesti. Valaistusteknologian dynaamisen kehityksen vuoksi annamme lisätietoja pyynnöstä. Valaisimissa mahdollisesti esiintyvä kondensaatio on luonnollinen ilmiö, eikä se vaikuta valaisimen laatuun.