NORLYS TRYSIL 1102

IP 65 | IK 08 | AC 220-240V 50-60Hz | LED | DALI2

Trysil 1102XX0009
16.11.2026 v.09.13
www.norlys.no



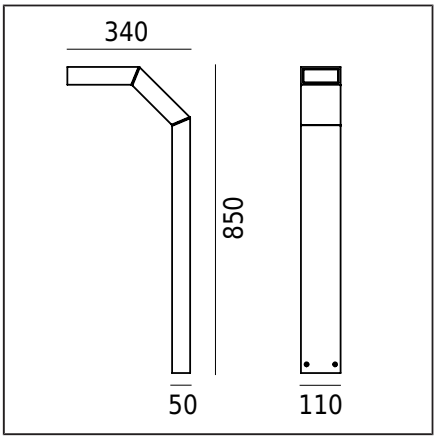

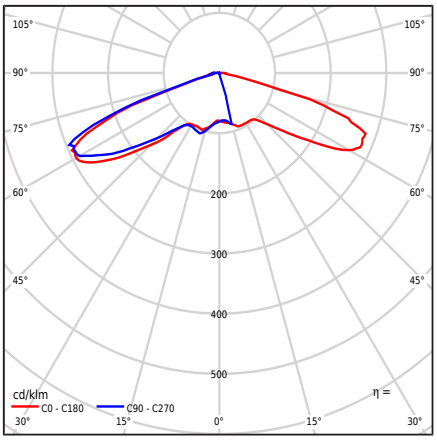

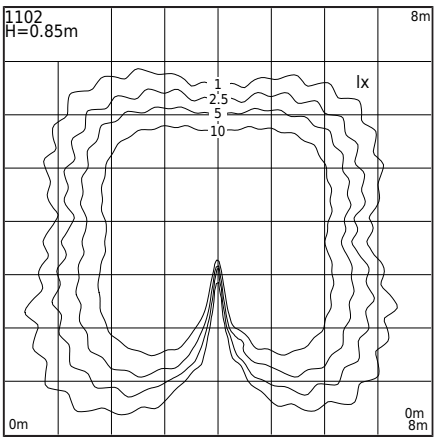

Valgusti tüüp

Fotomeetriline keha	Ledil'i lääts tüüp VSM (IESNA tüüp V)
Valgusti omadused	Valgusti kaasaegse disainiga Aedade, erapiirkondade ja muude arhitektuurikontseptsioonide valgustamiseks

Üldine teave

Materjalid	Ekstrudeeritud alumiiniumprofiil, pulbervärvitud. Välimine hermeetiline lääts - läbipaistev PMMA-plastik Silikoonist tihend.
Paigaldusmeetod	Valgusti paigaldamine: 4 auku ø8mm, vahedega 18x50mm Vastavalt lisatud paigaldusjuhistele Muud tarvikud tuleb osta eraldi
Terminal	Ühendusterminalid: maksimaalselt 3x2.5mm² Valgusti ühendamise võimalus silmustes maksimaalselt 3x1.5mm² Ümmargune isoleeritud kaabel maksimaalse läbimõõduga ø12.5 mm
Valgusallika tüüp	LED moodul, DALI / TD elektrooniline toiteallikas Vahetatav (ainult LED) valgusallikas professionaal poolt. Vahetatav juhtimisseade lõppkasutaja poolt.
Valguse juhtimine	Valgustuse juhtimine süsteemis: DALI2/TD.
Valgusti kaal neto / bruto	4,2kg / 5,24kg
Kasti mõõtmed [cm]	39,5cm x 13cm x 94,5cm
Valgusti mõõtmed [cm]	34cm x 11cm x 85cm

Tehnilised andmed

LED-moodul	Cree DK200402 V1 XTE-HE 3K (Andmeleht)
Juht	Jah
Juhi vastupidavus	100000h
Valgusallika võimsus	5,8W
Valgusti võimsus	8W
Lambi valgusvoog	828lm
Valgusti valgusvoog	689lm
Valgusti tõhusus	86,1lm/W
ULOR	0%
Värvitemperatuur	3000K
Värvikonstant (McAdami ellips)	SDCM3
Valguse virvendus (Pst LM)	≤1
Stroboskoopiefekt (SVM)	≤0.4
Värviedastusindeks CRI	80
L90 TM-21 [wg LM-80]	109 000h
Power Factor valgusti	PF 0,8
THD tegur	< 10%
Ta hinnatud temperatuur	+25°C
Ümbritseva töötemp. vahemik	-20...+45°C

See toode sisaldab valgusallikat energiaklassi energiatõhususest A G / EPREL

Võimalus paigaldada teist tüüpi läätsesid
Tellimuse täitmise kuupäev pärast kontakti Norlys Sp. z o.o. Müügiosakonnaga.

Sissevoolu vool	5A / 220µs
BUG hindamine	B1-U1-G1

Selle tüüpi valgustite maksimaalne arv MCB kohta:

B 10A: 82, B 16A: 130

Tarvikud müüakse eraldi

1907ZX0009	Ankur betoneerimiseks

Varuosad

ZS1102zx0009	Remontkomplekt.

Failid allalaadimiseks

Fotomeetrilised LDT-failid	Fotomeetrilised IES failid
Käsiraamat	

Norlys AS
P.B 1014 Hoff, 0218
Oslo
Hovfaret 4B, 0275
Oslo
Norway
+47 24 12 40 11
firmapost@norlys.no

TÜVRheinland CERTIFIED — Management System ISO 9001:2015 IATF 16949:2016 — www.tuv.com ID 9108651873

PCC cert CERTIFICATE ISO 14001

RoHS 2011/65/UE

Enne kokkupanekut lugege läbi valgustile lisatud juhised. Paigaldus- ja hooldustöid teostab isik, kellel on vastavad load ja kvalifikatsioonid, kooskõlas kehtivate eeskirjadega. Valgustehnoloogia dünaamilise arengu tõttu pakume täiendavat teavet nõudmisel. Kondensatsioon, mis võib valgustites tekkida, on loomulik nähtus ja ei mõjuta valgusti kvaliteeti.

TRYSIL 1102

Indeksid

Indeks	Värv	RAL
1102AL	ALUMIINIUM	9006
1102GR	GRAFIIT	7016
1102BL	MUST	9005

Muud värvid vastavalt värvikaardile "Colors Template" / RAL - tellimisel, kokkuleppel Norlysi müügiosakonnaga.

Norlys AS
P.B 1014 Hoff, 0218
Oslo
Hovfaret 4B, 0275
Oslo
Norway
+47 24 12 40 11
firmapost@norlys.no

Enne kokkupanekut lugege läbi valgustile lisatud juhised. Paigaldus- ja hooldustöid teostab isik, kellel on vastavad load ja kvalifikatsioonid, kooskõlas kehtivate eeskirjadega. Valgustehnoloogia dünaamilise arengu tõttu pakume täiendavat teavet nõudmisel. Kondensatsioon, mis võib valgustites tekkida, on loomulik nähtus ja ei mõjuta valgusti kvaliteeti.