NORLYS TRYSIL 1102

AC 220-240V 50-60Hz | IP 65 | IK 08 | LED | DALI2

Trysil 1102XX0009
16.11.2026 v.09.13
www.norlys.de



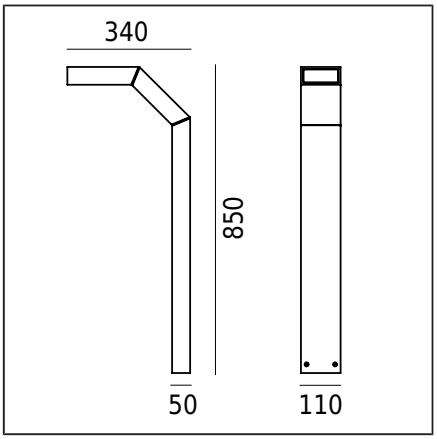

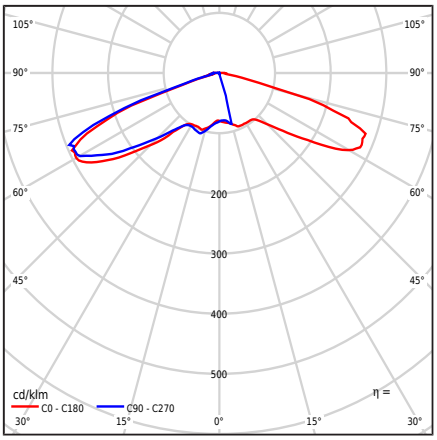

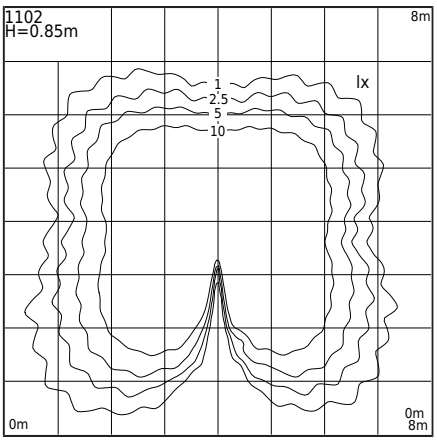

Art der Leuchte

Lichttechnischer Körper	Linse von Ledil Typ VSM (IESNA Typ V).
Merkmale der Leuchte	Leuchte mit zeitgenössischem Design Zur Beleuchtung von Gärten, privaten Bereichen und anderen architektonischen Konzepten

Allgemeine Informationen

Materialien	Extrudiertes Aluminiumprofil, pulverbeschichtet. Die äußere hermetische Linse - transparentes PMMA-Kunststoff Silikondichtung.
Montagemethode	Montage der Leuchte : 4 Löcher ø8mm, Abstand 18x50mm Laut beiliegender Montageanleitung Weitere Zubehörteile müssen separat gekauft werden
Terminal	Anschlussklemmen: max. 3x2,5mm² Möglichkeit zum Anschluss des Leuchtmittels in Schleifen von max. 3x1,5mm² Rundes isoliertes Kabel mit einem maximalen Durchmesser von ø12,5 mm
Art der Lichtquelle	LED-Modul, DALI / TD elektronisches Netzteil Austauschbare (nur LED) Lichtquelle durch einen Fachmann. Austauschbare Steuergeräte durch einen Endverbraucher.
Lichtsteuerung	Lichtsteuerung im System: DALI2/TD.
Leuchtengewicht netto / brutto	4,2kg / 5,24kg
Boxabmessungen [cm]	39,5cm x 13cm x 94,5cm
Leuchtenabmessungen [cm]	34cm x 11cm x 85cm

Technische Daten

LED-Modul	Cree DK200402 V1 XTE-HE 3K (Datenblatt)
Treiber	Ja
Haltbarkeit des Treibers	100000h
Leistungsaufnahme der Lichtquelle	5,8W
Leuchtenleistung	8W
Lampenlichtstrom	828lm
Lichtstrom der Leuchte	689lm
Effizienz der Leuchte	86,1lm/W
ULOR	0%
Farbtemperatur	3000K
Farbkonsistenz (McAdam-Ellipse)	SDCM3
Flimmern des Lichts (Pst LM)	≤1
Stroboskopeffekt (SVM)	≤0.4
Farbwiedergabeindex CRI	80
L90 TM-21 [wg LM-80]	109 000h
Leistungsfaktor-Leuchte	PF 0,8
THD-Faktor	< 10%
Ta Nennbetriebstemperatur	+25°C
Bereich der Umgebungs-Betriebstemp.	-20...+45°C

Dieses Produkt enthält eine Lichtquelle der Energieeffizienzklasse G / EPREL

Möglichkeit zur Montage anderer Linsentypen
Der Auftragsabschluss erfolgt nach Kontakt mit der Verkaufsabteilung von Norlys Sp. z o.o.

Einschaltstrom	5A / 220µs
BUG-Bewertung	B1-U1-G1

Maximale Anzahl der Leuchten dieses Typs pro MCB:

B 10A: 82, B 16A: 130

Zubehör separat erhältlich

1907ZX0009	Anker zum Einbetonieren

Ersatzteile

ZS1102zx0009	Reparaturset.

NORLYS S.A.R.L
Centre Hermès - Bt 6
Parc Tertiaire de Valg
ora
+49 0407922805
info@norlys.de

TÜVRheinland CERTIFIED Management System ISO 9001:2015 IATF 16949:2016 www.tuv.com ID 9108651873

PCC Cert CERTIFICATE ISO 14001

RoHS 2011/65/UE

Vor der Montage die an der Leuchte angebrachte Anleitung lesen. Installations- und Servicearbeiten werden von einer Person mit entsprechenden Berechtigungen und Qualifikationen gemäß den geltenden Vorschriften durchgeführt. Aufgrund der dynamischen Entwicklung der Beleuchtungstechnik stellen wir auf Anfrage zusätzliche Informationen zur Verfügung. Kondensation, die in den Leuchten auftreten kann, ist ein natürliches Phänomen und beeinträchtigt nicht die Qualität der Leuchte.

TRYSIL 1102



Dateien zum Herunterladen

Photometrische LDT-Dateien	Photometrische IES-Dateien
Handbuch	

Indizes

Inhaltsverzeichnis	Farbe	RAL
1102AL	ALUMINIUM	9006
1102GR	GRAPHIT	7016
1102SV	SCHWARZ	9005

Weitere Farben gemäß dem Farbmuster "Colors Template" / RAL - auf Anfrage, nach Absprache mit der Vertriebsabteilung von Norlys.

NORLYS S.A.R.L
Centre Hermès - Bt 6
Parc Tertiaire de Valg ora
+49 0407922805
info@norlys.de

TÜVRheinland CERTIFIED
Management System
ISO 9001:2015
IATF 16949:2016
www.tuv.com
ID 9108651873

PCC Cert
CERTIFICATE
ISO 14001

RoHS
2011/65/UE

Vor der Montage die an der Leuchte angebrachte Anleitung lesen. Installations- und Servicearbeiten werden von einer Person mit entsprechenden Berechtigungen und Qualifikationen gemäß den geltenden Vorschriften durchgeführt. Aufgrund der dynamischen Entwicklung der Beleuchtungstechnik stellen wir auf Anfrage zusätzliche Informationen zur Verfügung. Kondensation, die in den Leuchten auftreten kann, ist ein natürliches Phänomen und beeinträchtigt nicht die Qualität der Leuchte.