NORLYS TRYSIL 1102

IP 65 | IK 08 | AC 220-240V 50-60Hz | LED | DALI2

Trysil 1102XX0009
16.11.2026 v.09.13
www.norlys.no



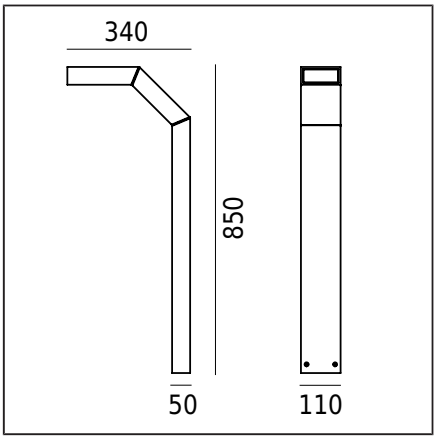

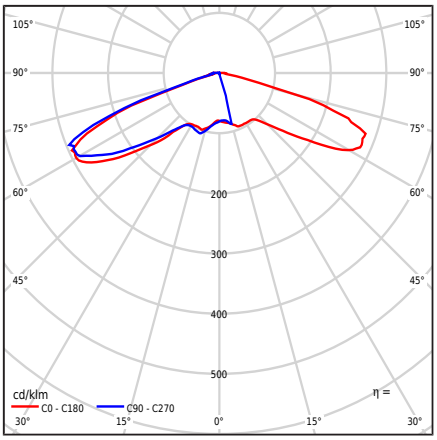

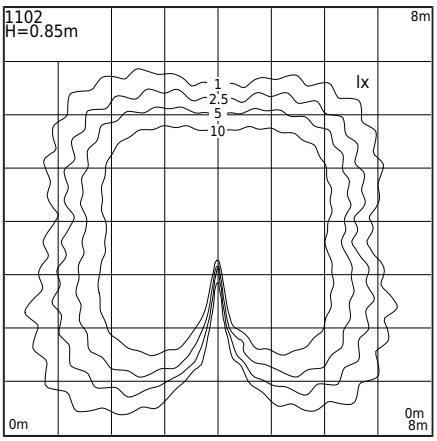

Type af armatur

Fotometrisk krop	Linse fra Ledil type VSM (IESNA type V)
Egenskaber ved armaturet	Luminaire med et moderne design Til belysning af haver, private områder og andre arkitektoniske koncepter

Generel information

Materialer	Ekstruderet aluminiumsprofil, pulverlakeret. Den ydre hermetiske linse - transparent PMMA-plast Silikonepakning.
Monteringsmetode	Montering af armaturet: 4 huller ø8mm, afstand 18x50mm I henhold til de vedlagte monteringsanvisninger Øvrigt tilbehør skal købes separat
Terminal	Tilslutningsterminaler: maks. 3x2,5mm² Mulighed for at forbinde armaturet i løkker på maks. 3x1,5mm² Rundt isoleret kabel med en maksimal diameter på ø12,5 mm
Type af lyskilde	LED-modul, DALI / TD elektronisk strømforsyning Udskiftelig (kun LED) lyskilde af en fagmand. Udskifteligt kontroludstyr af en slutbruger.
Lysstyring	Lysstyring i systemet: DALI2/TD.
Armaturens vægt netto / brutto	4,2kg / 5,24kg
Boksdimensioner [cm]	39,5cm x 13cm x 94,5cm
Luminaiemål [cm]	34cm x 11cm x 85cm

Tekniske data

LED-modul	Cree DK200402 V1 XTE-HE 3K (Datablad)
Driver	Ja
Driverens holdbarhed	100000h
Lyskilde wattstyrke	5,8W
Armatur wattforbrug	8W
Lampe lysstrøm	828lm
Luminaires lysstrøm	689lm
Effektivitet af armaturet	86,1lm/W
ULOR	0%
Farvetemperatur	3000K
Farvekonsistens (McAdam-ellipse)	SDCM3
Flimren af lys (Pst LM)	≤1
Strobeeffekt (SVM)	≤0.4
Farvegengivelsesindeks CRI	80
L90 TM-21 [wg LM-80]	109 000h
Power Factor armatur	PF 0,8
THD-faktor	< 10%
Ta Nominel temperatur	+25°C
Områdets driftstemp. for omgivelser	-20...+45°C

Dette produkt indeholder lyskilde i energieffektivitetsklasse G / EPREL

Mulighed for at montere andre typer af linser
Ordregennemførelsesdato efter kontakt med Salgsafdelingen hos Norlys Sp. z o.o.

Startstrøm	5A / 220µs
BUG-vurdering	B1-U1-G1

Maksimalt antal armaturer af denne type pr. MCB:

B 10A: 82, B 16A: 130

Tilbehør sælges separat

1907ZX0009	Anker til indstøbning

Reservedele

ZS1102zx0009	Reparationssæt.

Filer til download

Fotometriske LDT-filer — Fotometriske IES filer

Manuale

Norlys AS
P.B 1014 Hoff, 0218
Oslo
Hovfaret 4B, 0275
Oslo
Norway
+47 24 12 40 11
firmapost@norlys.no

Management System ISO 9001:2015 IATF 16949:2016 — TÜVRheinland CERTIFIED — www.tuv.com ID 9108651873

PCC Cert CERTIFICATE ISO 14001

RoHS 2011/65/UE

Før montering, læs de vedhæftede instruktioner til lampen. Installation og servicearbejde udføres af en person med passende tilladelser og kvalifikationer, i overensstemmelse med gældende regler. På grund af den dynamiske udvikling af belysningsteknologi, giver vi gerne yderligere oplysninger på anmodning. Kondens, der kan forekomme i lamperne, er et naturligt fænomen og påvirker ikke kvaliteten af lampen.

NORLYS TRYSIL 1102

Indekser

Indeks	Farve	RAL
1102AL	ALUMINIUM	9006
1102GR	GRAFIT	7016
1102BL	SORT	9005

Øvrige farver i henhold til farvekortet "Colors Template" / RAL - på bestilling, efter aftale med Norlys' salgsafdeling.

Norlys AS
P.B 1014 Hoff, 0218
Oslo
Hovfaret 4B, 0275
Oslo
Norway
+47 24 12 40 11
firmapost@norlys.no

Management System ISO 9001:2015 IATF 16949:2016
www.tuv.com ID 9108651873
CERTIFICATE ISO 14001
RoHS 2011/65/UE

Før montering, læs de vedhæftede instruktioner til lampen. Installation og servicearbejde udføres af en person med passende tilladelser og kvalifikationer, i overensstemmelse med gældende regler. På grund af den dynamiske udvikling af belysningsteknologi, giver vi gerne yderligere oplysninger på anmodning. Kondens, der kan forekomme i lamperne, er et naturligt fænomen og påvirker ikke kvaliteten af lampen.