NORLYS TRYSIL 1100

AC 220-240V 50-60Hz | IP 65 | IK 08 | LED | DIM

Trysil 1100XX0009
16.11.2026 v.09.13
www.norlys.fr



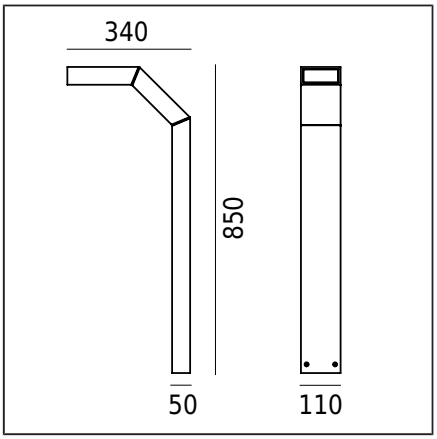

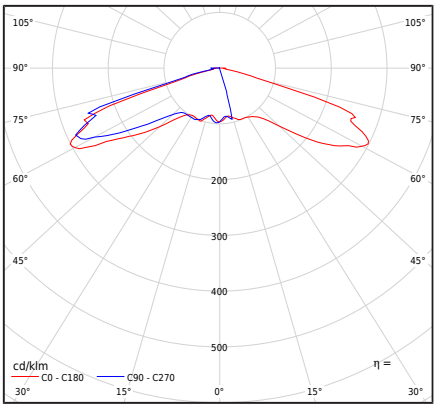

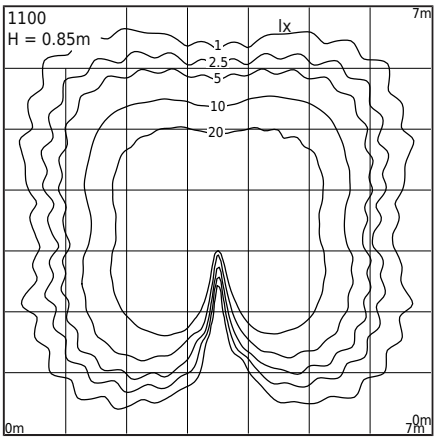

Type de luminaire

Type de luminaire	Luminaire de poteau.
Répartition photométrique	Lentille de Ledil type VSM (type IESNA V).
Caractéristiques du luminaire	Luminaire au design contemporain. Pour l'éclairage des jardins, des espaces privés et d'autres concepts architecturaux.

Informations générales

Matériaux	Profilé en aluminium extrudé, peint par poudrage. Lentille extérieure étanche - plastique PMMA transparent. Joint en silicone.
Instructions de montage	Montage du luminaire : 4 trous ø8 mm, entraxe 18x50 mm. Selon les instructions de montage jointes. D'autres accessoires doivent être achetés séparément.
Connecteur	Bornes de connexion : max 3x2,5mm². Possibilité de raccorder le luminaire en boucles de max. 3x1,5mm². Câble rond isolé avec un diamètre maximum de ø12,5 mm.
Type de source lumineuse	Kit optique avec IP67 (module LED et lentille); alimentation électronique Source lumineuse remplaçable (LED uniquement) par un professionnel.
Contrôle de l'éclairage	Variation de lumière par coupure de phase (TE)
Poids du luminaire net / brut	4,2kg / 5kg
Dimensions du carton [cm]	39,5cm x 13cm x 94,5cm
Dimensions du luminaire [cm]	34cm x 11cm x 85cm

Données techniques

Module LED	Cree DK200402 V1 XTE-HE 3K (Fiche produit)
Alimentation ou Driver	Oui
Le feeder durabilité	50000h
Contrôle externe	Philips Xitanium TE (Manuel de l'utilisateur)
Puissance racordée de la source lumineuse	5,8W
Puissance racordée du luminaire	7,4W
Flux lumineux de la source lumineuse	828lm
Flux lumineux du luminaire	703lm
Efficacité lumineuse du luminaire	95lm/W
ULOR	0%
Température de couleur	3000K
Cohérence chromatique	SDCM3
CRI	80
L90 TM-21 [wg LM-80]	109 000h
Facteur de puissance du luminaire	PF 0,95
Facteur THD	20%
Température de référence	+25°C
Plage de temp. de fonctionnement ambiante	-20...+45°C

Ce produit contient une source lumineuse de classe d'efficacité énergétique A G / EPREL

Possibilité de monter d'autres types de lentilles.
Date d'achèvement de la commande après contact avec le département des ventes de Norlys Sp. z o.o.

Courant d'appel	3,36A/36µs
Évaluation BUG	B1-U1-G1

Accessoires Vendu séparément

1907ZX0009	Ancre à bétonner

Pièces détachées

ZS1100zx0009	Kit de réparation.

Fichiers à télécharger

Fichiers photométriques format LTD
Fichiers photométriques format IES
Manuel

NORLYS S.A.R.L
Centre Hermès - Bt 6
Parc Tertiaire de Valgora
83160 La Valette du Var
FRANCE
+33 04 94 08 14 00
info@norlys.fr

TÜVRheinland CERTIFIED — Management System ISO 9001:2015 IATF 16949:2016 — www.tuv.com ID 9108651873

PCC Cert CERTIFICATE ISO 14001

RoHS 2011/65/UE

Avant le montage, lisez les instructions jointes au luminaire. L'installation et les travaux de service sont effectués par une personne ayant les autorisations et qualifications appropriées, conformément aux réglementations en vigueur. En raison du développement dynamique de la technologie d'éclairage, nous fournissons des informations supplémentaires sur demande. La condensation qui peut se produire dans les luminaires est un phénomène naturel et n'affecte pas la qualité du luminaire.

TRYSIL 1100



Index

Index	Couleur	RAL
1100AL	ALUMINIUM	9006
1100GR	GRAPHITE	7016
1100SV	NOIR	9005

Autres couleurs selon le nuancier "Colors Template" / RAL - disponibles sur commande, après accord avec le service commercial de Norlys.

NORLYS S.A.R.L
Centre Hermès - Bt 6
Parc Tertiaire de Valg ora
83160 La Valette du Var
FRANCE
+33 04 94 08 14 00
info@norlys.fr

TÜVRheinland CERTIFIED
Management System
ISO 9001:2015
IATF 16949:2016
www.tuv.com
ID 9108651873

PCC Cert
CERTIFICATE
ISO 14001

RoHS
2011/65/UE

Avant le montage, lisez les instructions jointes au luminaire. L'installation et les travaux de service sont effectués par une personne ayant les autorisations et qualifications appropriées, conformément aux réglementations en vigueur. En raison du développement dynamique de la technologie d'éclairage, nous fournissons des informations supplémentaires sur demande. La condensation qui peut se produire dans les luminaires est un phénomène naturel et n'affecte pas la qualité du luminaire.