NORLYS TRYSIL 1097

IP 65 | IK 10 | LED | DIM

Trysil 1097XX0009
14.10.2026 v.09.10
www.norlys.no



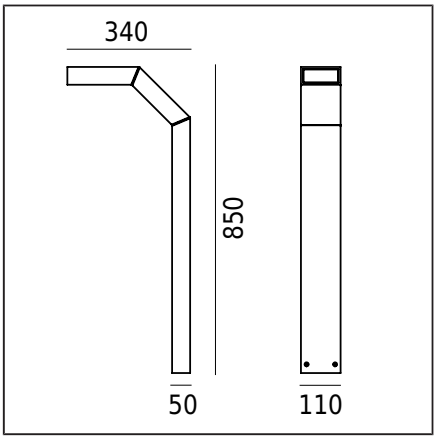

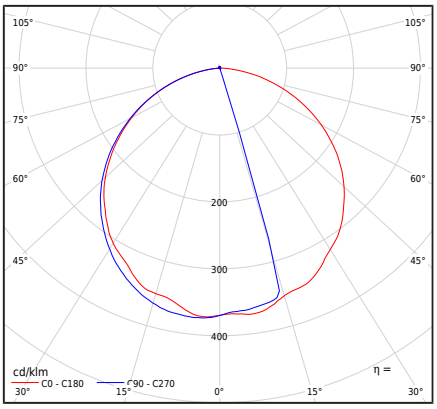

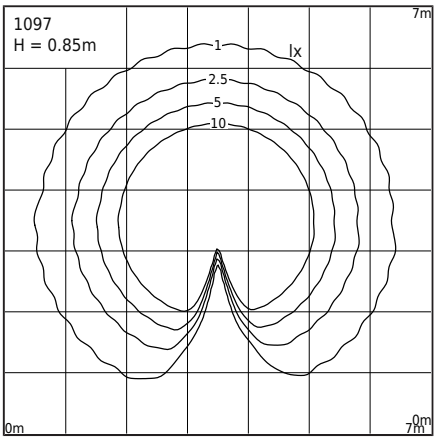

Typ av armatur

Typ armatur	Pollare
Fotometrisk kropp	Ljus riktat nedåt.
Armaturens egenskaper	Armatur med modern design. För belysning av trädgårdar, privata områden och andra arkitektoniska tillämpningar.

Allmän information

Material	Pulverlackerad aluminium Polykarbonat med optisk struktur, UV stabiliserat Silikontätning.
Monteringsmetod	Montering av armatur: 4 hål ø8mm, avstånd 18x50mm. Enligt medföljande installationsanvisning. Övriga tillbehör måste köpas separat.
Terminal	Anslutningsklämmor: max 3x2,5mm², möjlighet att ansluta armatur i slinga max 3x1,5mm². Ledare i rund mantel med max diameter ø12,5mm.
Typ ljuskälla	LED-modul, elektronisk strömförsörjning Utbytbar (endast LED) ljuskälla av en behörig elektriker Utbytbar styrutrustning av en slutanvändare.
Ljusstyrning	Bakkantsdimmer - Trailing Edge (TE)
Armaturvikt netto / brutto	4,2kg / 5kg
Förpackning mått [cm]	39,5cm x 13cm x 94,5cm
Armaturens mått [cm]	34cm x 11cm x 85cm

Teknisk data

2 LED-moduler	Cree DK180501 V8 JB2835 3V 4K (Produktblad)
Drivdon	Ja
Drivdon hållbarhet	50000h
Külső ellenőrzés	Philips Xitanium TE. (Användarhandbok)
Led modul effekt	5,6W
Armatur effekt	7,3W
Lumen modul	1069lm
Lumen ut	647lm
Armaturens effekt	88,6lm/W
ULOR	0%
Färgtemperatur	4000K
Färgbeständighet (McAdam ellipse)	SDCM3
Ljusflimmer (Pst LM)	≤1
Stroboseffekt (SVM)	≤0.4
Färgtolkningsindex (CRI/Ra)	80
L80TM-21 [wg LM-80]	102 000h
L90 TM-21 [wg LM-80]	52 600h
Effektfaktor	PF 0,97
THD-faktor	20%
Ta nominel:	+25°C
Omgivningens driftstemp. intervall	-20...+45°C

Denna produkt innehåller ljuskällor av energieffektivitetsklass C / EPREL

Eventuellt finns armaturen även tillgänglig:
- för LED-färg 2700K [1/1].
- för annan armaturfärg (enligt RAL-färgpaletten).
- för annan armaturhöjd.

Försäljningsvillkor samt övrig information, i samråd med Norlys försäljningsavdelning.

Inrush current	1A / 15,2µs
BUG-bedömning	B0-U1-G0

Tillbehör Säljs separat

1907ZX0009	Ankare för ingjutning

Reservdelar

ZS1097zx0009	Reparationssats.

Norlys AS
P.B 1014 Hoff, 0218
Oslo
Hovfaret 4B, 0275
Oslo
Norway
+47 24 12 40 11
firmapost@norlys.no

TÜVRheinland CERTIFIED — Management System ISO 9001:2015 IATF 16949:2016 — www.tuv.com ID 9108651873

PCC Cert CERTIFICATE ISO 14001

RoHS 2011/65/UE

Innan monteringen påbörjas, ska man bekanta sig med instruktionerna som följer med armaturen. Montering och servicearbeten utförs av en person med nödvändiga tillstånd och kvalifikationer, i enlighet med gällande föreskrifter. På grund av den dynamiska utvecklingen av belysningsteknik, ger vi ytterligare information på kundens begäran. Kondensation som kan förekomma i armaturerna är ett naturligt fenomen och påverkar inte armaturens kvalitet.

TRYSIL 1097

Filer som kan laddas ned

Photometric LDT files	Photometric IES files
Manualer	

Index

Art	Färg	RAL
1097AL	ALUMINIUM	9006
1097GR	GRAFIT	7016
1097BL	SVART	9005

Övriga färger enligt färgkartan "Colors Template" / RAL - på beställning, efter överenskommelse med Norlys försäljningsavdelning.

Norlys AS
P.B 1014 Hoff, 0218
Oslo
Hovfaret 4B, 0275
Oslo
Norway
+47 24 12 40 11
firmapost@norlys.no

Management System ISO 9001:2015 IATF 16949:2016
www.tuv.com ID 9108651873
CERTIFICATE ISO 14001
RoHS 2011/65/UE

Innan monteringen påbörjas, ska man bekanta sig med instruktionerna som följer med armaturen. Montering och servicearbeten utförs av en person med nödvändiga tillstånd och kvalifikationer, i enlighet med gällande föreskrifter. På grund av den dynamiska utvecklingen av belysningsteknik, ger vi ytterligare information på kundens begäran. Kondensation som kan förekomma i armaturerna är ett naturligt fenomen och påverkar inte armaturens kvalitet.