NORLYS TRYSIL 1097

AC 220-240V 50-60Hz | IP 65 | IK 10 | LED | DIM

Trysil 1097XX0009
14.10.2026 v.09.10
www.norlys.no



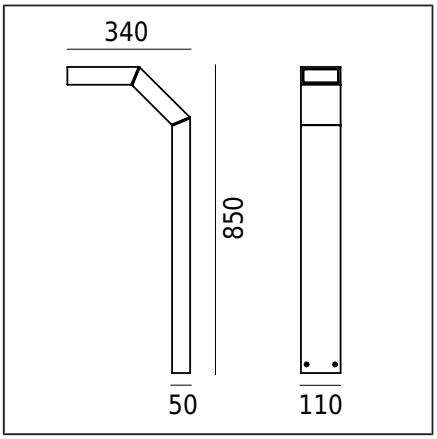

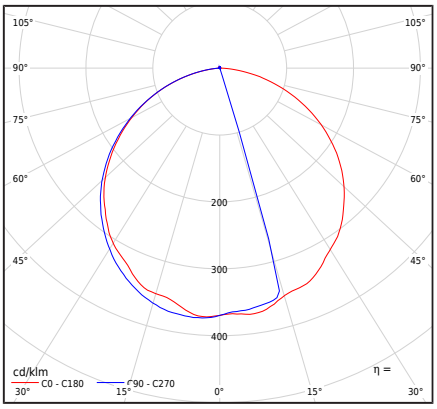

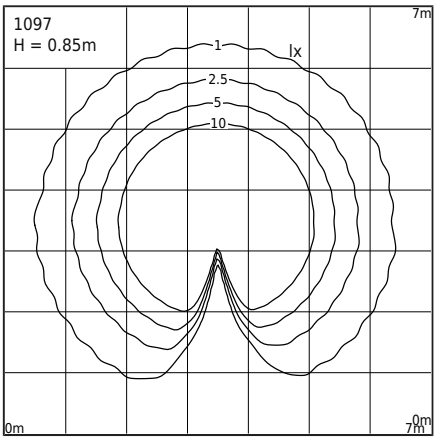

Typ svietidla

Fotometrické teleso	Svetlo smerujúce nadol.
Charakteristiky svietidla	Svietidlo s moderným dizajnom. Na osvetlenie záhrad, súkromných priestorov a iné architektonické aplikácie.

Všeobecné informácie

Materiály	Práškovou farbou natretý hliníkový odliatok. Šošovka - transparentný polykarbonát so štruktúrou, UV stabilizovaný. Silikónové tesnenie.
Metóda montáže	Inštalácia svietidla: 4 otvory ø8mm, rozstup 18x50mm. Podľa priložených inštalačných pokynov. Ďalšie príslušenstvo je potrebné zakúpiť samostatne.
Terminál	Pripojovacie svorky: max 3x2.5mm², možnosť prepojenia svietidla v slučke max 3x1.5mm². Okrúhly kábel s maximálnym priemerom ø12.5mm.
Typ svetelného zdroja	LED modul, elektronický napájací zdroj Vymeniteľný (iba LED) svetelný zdroj odborníkom. Používateľom vymeniteľné ovládacie zariadenie.
Hmotnosť svietidla netto / brutto	4,2kg / 5kg
Rozmery krabice [cm]	39,5cm x 13cm x 94,5cm
Rozmery svietidla [cm]	34cm x 11cm x 85cm

Technické údaje

2 LED moduly	Cree DK180501 V8 JB2835 3V 4K (Technický list)
Ovládač	Áno
Odolnosť ovládača	50000h
Externé ovládanie	Philips Xitanium TE (Používateľská príručka)
Výkon svetelného zdroja	5,6W
Príkon svietidla	7,3W
Svetelný tok lampy	1069lm
Svetelný tok svietidla	647lm
Účinnosť svietidla	88,6lm/W
ULOR	0%
Teplota farby	4000K
Farebná konzistencia (McAdamova elipsa)	SDCM3
Blikanie svetla (Pst LM)	≤1
Stroboskopický efekt (SVM)	≤0.4
Index podania farieb CRI	80
L80TM-21 [wg LM-80]	102 000h
L90 TM-21 [wg LM-80]	52 600h
Svietidlo Power Factor	PF 0,97
Faktor THD	20%
Ta Nominálna teplota	+25°C
Rozsah prevádzkovej teploty okolia (temp.)	-20...+45°C

Tento produkt obsahuje svetelné zdroje energetickej triedy účinnosti C / EPREL

Voliteľne je svietidlo dostupné aj:
- Pre LED farbu 2700K [1/1]
- Pre inú farbu svietidla (podľa farebnej palety RAL)
- Pre inú výšku svietidla

Podmienky predaja a ďalšie informácie je možné získať po konzultácii s obchodným oddelením Norlys.

Nábehový prúd	1A / 15,2µs
Hodnotenie BUG	B0-U1-G0

Príslušenstvo predáva sa samostatne

1907ZX0009	Betónový kotviaci prvok

Náhradné diely

ZS1097zx0009	Súprava na opravu.

Norlys AS
P.B 1014 Hoff, 0218
Oslo
Hovfaret 4B, 0275
Oslo
Norway
+47 24 12 40 11
firmapost@norlys.no

Management System ISO 9001:2015 IATF 16949:2016 TÜVRheinland CERTIFIED www.tuv.com ID 9108651873

PCC Cert CERTIFICATE ISO 14001

RoHS 2011/65/UE

Pred začatím inštalácie si, prosím, prečítajte manuál priložený k svietidlu. Inštalačné a údržbové práce by mala vykonávať osoba s príslušnými oprávneniami a kvalifikáciou, v súlade s platnými predpismi. Vzhľadom na dynamický rozvoj osvetľovacej technológie sú ďalšie informácie poskytované na požiadanie klienta. Kondenzácia, ktorá sa môže vyskytnúť v svietidlách, je prirodzený jav a nemá vplyv na kvalitu svietidla.

TRYSIL 1097



Súbory na stiahnutie

Fotometrické LDT súbory	Fotometrické IES súbory
Manuál	

Indexy

Register	Farba	RAL
1097BL	ČIERNA	9005
1097GR	GRAFIT	7016
1097AL	HLINÍK	9006

Ostatné farby podľa vzorkovníka "Colors Template" / RAL - na objednávku, po dohode s obchodným oddelením spoločnosti Norlys.

Norlys AS
P.B 1014 Hoff, 0218
Oslo
Hovfaret 4B, 0275
Oslo
Norway
+47 24 12 40 11
firmapost@norlys.no

TÜVRheinland CERTIFIED
Management System ISO 9001:2015 IATF 16949:2016
www.tuv.com ID 9108651873
PCC Cert CERTIFICATE ISO 14001
RoHS 2011/65/UE

Pred začatím inštalácie si, prosím, prečítajte manuál priložený k svietidlu. Inštalačné a údržbové práce by mala vykonávať osoba s príslušnými oprávneniami a kvalifikáciou, v súlade s platnými predpismi. Vzhľadom na dynamický rozvoj osvetľovacej technológie sú ďalšie informácie poskytované na požiadanie klienta. Kondenzácia, ktorá sa môže vyskytnúť v svietidlách, je prirodzený jav a nemá vplyv na kvalitu svietidla.